116926EN-07
2020-01

Flexit GO

# EcoNordic WH4/W4

INSTRUKCJE PRZETŁUMACZONE Z ORYGINALNEJ WERSJI JĘZYKOWEJ

NR ART. 800501, 800502

PL

## INSTRUKCJE MONTAŻU

Indoor Climate Central

MONTAŻ INSTRUKCJE

# Spis treści


1. Postanowienia ogólne ... 5
   1.1. Wyłączenie odpowiedzialności ... 5
   1.2. Gwarancja ... 5
   1.3. Producent ... 5
   1.4. Usługi i wsparcie ... 5
   1.5. Utylizacja ... 5
   1.6. Potwierdzenie ... 5
2. Bezpieczeństwo ... 6
   2.1. Symbole i etykiety ... 6
   2.3. Ogólne zasady bezpieczeństwa ... 7
3. Transport ... 9
   3.1. Zawarte komponenty ... 9
      3.1.1. Moduł zbiornika ... 10
      3.1.2. Zawartość modułu obudowy ... 10
      3.1.3. Zawartość modułu wentylacji ... 10
      3.1.4. Zawartość modułu pompy grzewczej ... 10
4. Przed montażem ... 11
   4.1. Lista kontrolna ... 11
   4.2. Przegląd systemu W4 ... 12
   4.3. Przegląd systemu WH4 ... 13
   4.4. Przegląd/schematy układów elektrycznych ... 14
   **4.5.** Przegląd/schematy układów hydraulicznych ... 15
   **4.6.** Przegląd/schematy wentylacji ... 16
5. Montaż ... 17
   **5.1.** Montaż modułów ... 18
      5.1.1. Wymagania wstępne ... 18
      5.1.2. Instrukcje ... 18
   **5.2.** Montaż przewodów wentylacyjnych ... 25
      5.2.1. Wymagania wstępne ... 25
      5.2.2. Instrukcje ... 25
   **5.3.** Instalacja elektryczna ... 26
      5.3.1. Zanim zaczniesz ... 26
      5.3.2. Dostęp do internetu ... 26
      5.3.3. Jeżeli używane jest wyposażenie dodatkowe ... 26
      5.3.4. Schemat połączeń i konwersja, energia elektryczna ... 26
      5.3.5. Wymagania wstępne ... 27
      5.3.6. Sterowanie i wyposażenie dodatkowe ... 27
      5.3.7. Podłączenie przepustnicy mrozoodpornej ... 29
      5.3.8. Napięcie ... 29
   **5.4.** Woda i rury ... 30
      5.4.1. Ciśnienie wody ... 30
      5.4.2. Jakość wody ... 30
      5.4.3. Podłączenia wody ... 30
      5.4.4. Odpływ ... 30
   **5.5.** Podłączenie systemu grzewczego WH4 ... 31
      5.5.1. Montaż ... 31
      5.5.2. Wymiary ... 31
6. Uruchomienie ... 32
   6.1. Przed uruchomieniem ... 32
   6.2. Połączenie ... 33
      6.2.1. Brak dostępnej sieci ... 33
      6.2.2. Dostępna sieć ... 33

**6.3.** Podłącz produkt ... 35
**6.4.** Przewodnik uruchamiania ... 36
7. Regulacja ... 39
7.1. Różnice systemowe między Android i iOS ... 39
**7.2.** Regulacja początkowa, wentylacja ... 39
**7.3.** Ustawienia, ogrzewanie ... 42
8. Kontrola końcowa ... 43
9. Dane techniczne ... 44
**9.1.** Objętość powietrza i dane dot. dźwięku ... 45
9.1.1. Strona wlotu powietrza ... 45
9.1.2. Strona wylotu powietrza ... 45
9.1.3. Czynnik korygujący dla Lw ... 46
**9.2.** Wydajność pompy, system grzewczy ... 47
**9.3.** Lokalizacja złączki ... 47
10. Wymiary ... 48
**10.1.** Moduł zbiornika ... 49
**10.2.** Moduł obudowy ... 49
**10.3.** Moduł wentylacji ... 50
10.4. Moduł pompy ciepła ... 50
11. Deklaracja zgodności UE dotycząca oznakowania CE ... 51

## 1. Postanowienia ogólne

Przed rozpoczęciem użytkowania dokładnie zapoznaj się z instrukcją. Zachowaj instrukcję na przyszłość.

### 1.1. Wyłączenie odpowiedzialności

**UWAGA**
W celu zachowania gwarancji, niniejsze instrukcje muszą być przestrzegane.

Produkty FLEXIT podlegają ciągłemu rozwojowi i dlatego zastrzegamy sobie prawo do zmiany komponentów, specyfikacji i treści niniejszej instrukcji bez uprzedniego powiadomienia.

Firma FLEXIT nie ponosi odpowiedzialności ani nie jest związana gwarancją, jeżeli niniejsze instrukcje nie będą przestrzegane podczas instalacji, obsługi lub serwisowania.

FLEXIT gwarantuje prawidłowe funkcjonowanie urządzenia tylko przy użyciu oryginalnych lub określonych komponentów.

Nie ponosimy odpowiedzialności za ewentualne błędy typograficzne.

### 1.2. Gwarancja

Produkt musi zostać zamontowany dokładnie tak, jak wskazano w instrukcji. W przeciwnym wypadku gwarancja przestanie obowiązywać.

### 1.3. Producent

Flexit AS, Televeien 15, N-1870 Ørje, Norwegia
www.flexit.com

### 1.4. Usługi i wsparcie

W celu uzyskania informacji dot. wsparcia, należy skontaktować się z firmą Flexit.

### 1.5. Utylizacja

Produkt objęty jest gwarancją zgodnie z aktualnymi warunkami sprzedaży, zakładając, że produkt był użytkowany i konserwowany prawidłowo. Filtry są materiałami eksploatacyjnymi.

Symbol na produkcie oznacza, że nie może on być traktowany tak, jak odpady gospodarstwa domowego. Zamiast tego powinien on zostać przekazany do centrum recyklingu, które przyjmuje sprzęt elektryczny i elektroniczny. Prawidłowa utylizacja produktu przyczynia się do zapobiegania negatywnym skutkom dla zdrowia i środowiska, które mogą wynikać z niewłaściwego postępowania.
Aby uzyskać więcej informacji na temat recyklingu produktu, należy skontaktować się z lokalnymi władzami, centrum recyklingu lub miejscem zakupu.

Roszczenia wynikające z wadliwego lub niewłaściwego montażu należy zgłaszać odpowiedzialnej firmie instalacyjnej. Gwarancja może zostać unieważniona w przypadku nieprawidłowego użytkowania lub rażącego zaniedbania w konserwacji urządzenia.

### 1.6. Potwierdzenie

Niniejsza instrukcja obsługi dotyczy urządzenia EcoNordic WH4 oraz W4.

# 2. Bezpieczeństwo

## 2.1. Symbole i etykiety

Niniejsze produkty wykorzystują szerokie spektrum symboli. Stosuje się je zarówno do etykietowania samego produktu, jak i w dokumentacji instalacyjnej i użytkowej.

**Symbole produktu**

Powietrze wyciągane

Powietrze wywiewane

Powietrze nawiewane

Powietrze zewnętrzne

**Etykiety produktu**

Niebezpieczeństwo: Prąd

Niebezpieczeństwo – nie dotykać

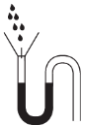

Odpływ

Woda wypływająca

Woda wpływająca

## 2.2. Ostrzeżenia w niniejszej instrukcji

W niniejszej instrukcji wykorzystane są następujące wskazówki.

**NIEBEZPIECZEŃSTWO**
Pole tekstowe w tym kolorze oznacza, że nieprzestrzeganie instrukcji może spowodować zagrożenie życia lub poważne obrażenia ciała.

**ZACHOWAJ OSTROŻNOŚĆ**
Pole tekstowe w tym kolorze oznacza, że nieprzestrzeganie instrukcji może spowodować słabą wydajność lub problemy eksploatacyjne z produktem.

**OSTRZEŻENIE**
Pole tekstowe w tym kolorze oznacza, że w przypadku nieprzestrzegania instrukcji może dojść do uszkodzeń.

**UWAGA**
Pole tekstowe w tym kolorze oznacza, że zawiera ważne informacje.

## 2.3. Ogólne zasady bezpieczeństwa

Niniejsze zasady bezpieczeństwa muszą być przestrzegane podczas korzystania z systemu konserwacji. Niezastosowanie się do nich może skutkować urazem, śmiercią lub uszkodzeniem urządzenia.

**NIEBEZPIECZEŃSTWO**
W celu zmniejszenia ryzyka pożaru, porażenia prądem elektrycznym lub obrażeń ciała, przed użyciem produktu należy przeczytać wszystkie instrukcje bezpieczeństwa i teksty ostrzegawcze.

**NIEBEZPIECZEŃSTWO**
Wszystkie połączenia elektryczne muszą być wykonane przez wykwalifikowanego elektryka.

**NIEBEZPIECZEŃSTWO**
Produktu nie wolno używać do odciągania gazów palnych lub łatwopalnych.

**OSTRZEŻENIE**
Produkt powinien być umieszczony w pomieszczeniu z odpływem.

**OSTRZEŻENIE**
Ciśnienie wejściowe wody nie powinno przekraczać 0,45/4,5 MPa/ bar. Jeśli ciśnienie wody przekracza 0,45/4,5 MPa/bar, należy zainstalować zawór redukcyjny (z zaworem zwrotnym).

**ZACHOWAJ OSTROŻNOŚĆ**
Suszarki bębnowe nie mogą być podłączone do urządzenia.

# 3. Transport

## 3.1. Zawarte komponenty

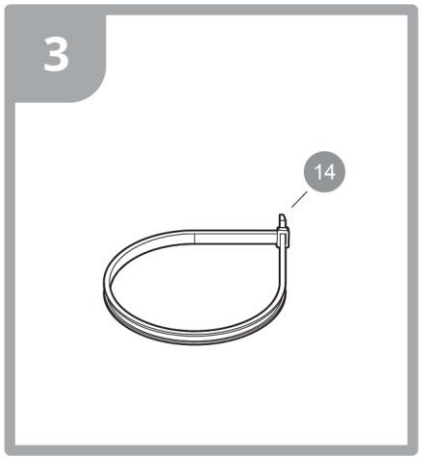


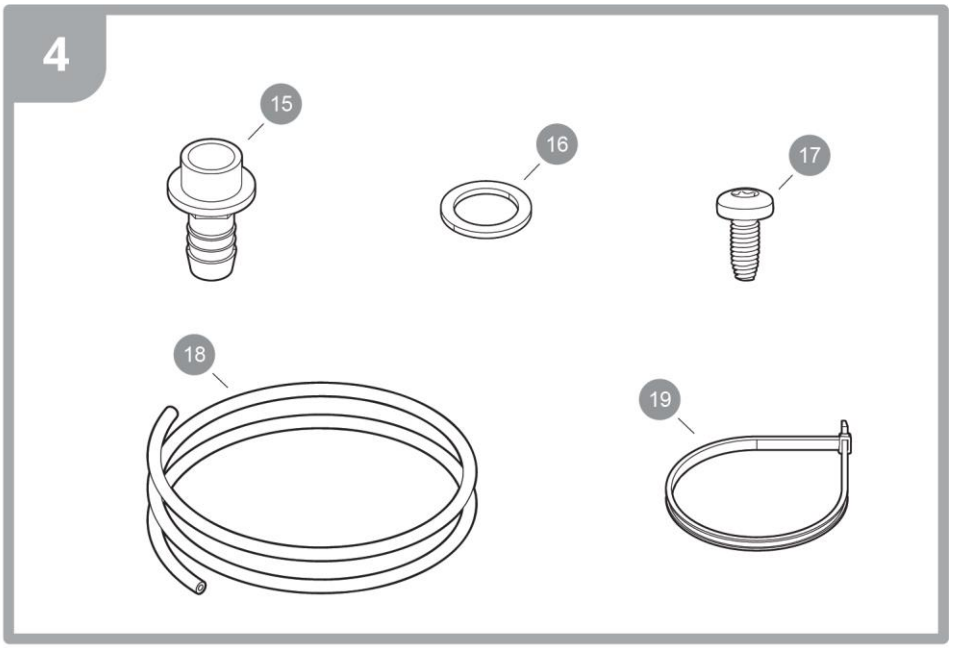


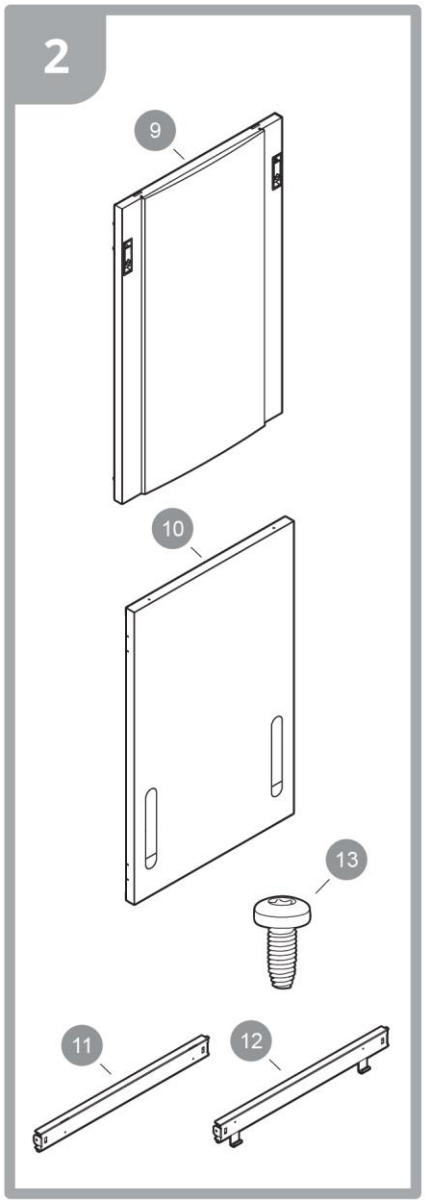


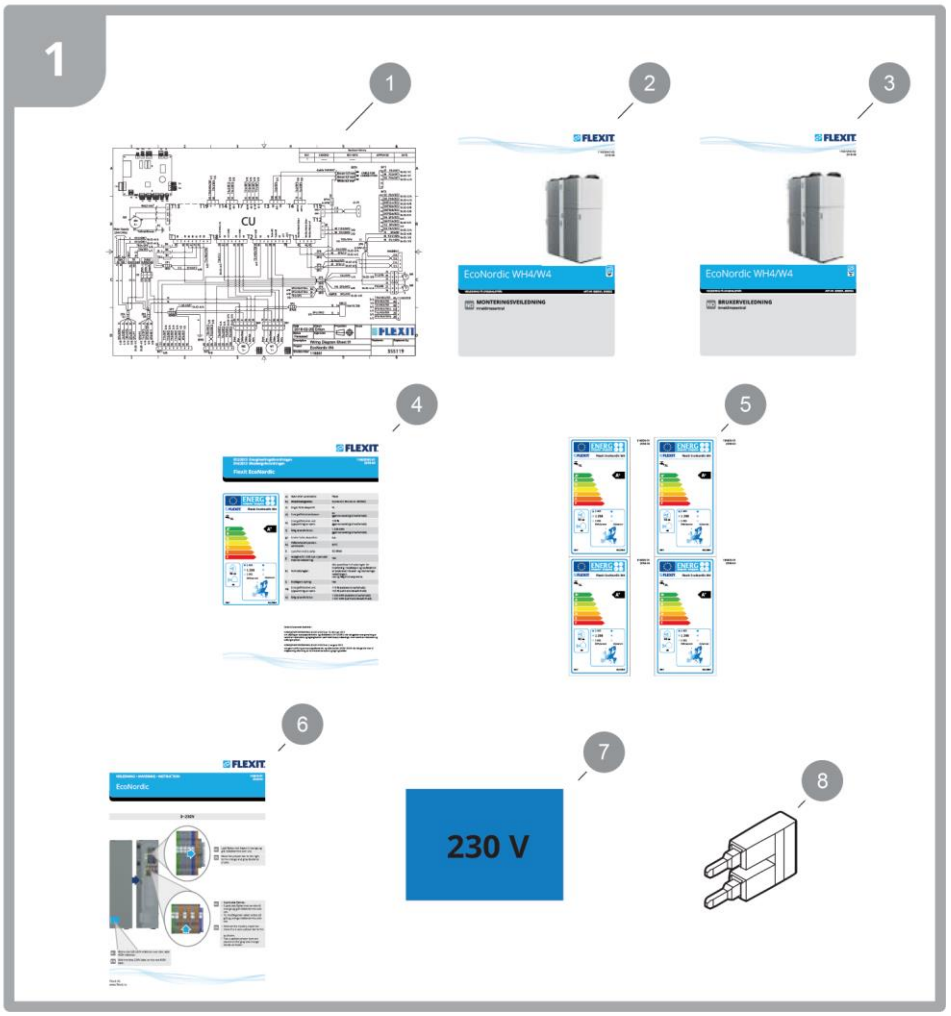

### 3.1.1. Moduł zbiornika

| | | | EcoNordic WH4 | EcoNordic W4 |
|---|---|---|---|---|
| Pozycja | Opis | Numer | Numer pozycji | Numer pozycji |
| 1 | Schemat połączeń, elektryczność | 1 | 116860 | 116861 |
| 2 | Instrukcje montażu | 1 | 116926 | 116926 |
| 3 | Instrukcja obsługi | 1 | 116927 | 116927 |
| 4 | Dokument dot. eko-projektu | 1 | 116835 | 116835 |
| 5 | Etykieta dot. eko-projektu | 1 | 116826 | 116826 |
| 6 | Konwersja 3N~400 V-3~230V | 1 | 116819 | 116819 |
| 7 | Etykieta 230V | 1 | 100006 | 100006 |
| 8 | Zworka | 1 | 116313 | 116313 |

### 3.1.2. Zawartość modułu obudowy

| Pozycja | Opis | Numer | Numer pozycji | Numer pozycji |
|---|---|---|---|---|
| 9 | Drzwi | 1 | 116999 | 116999 |
| 10 | Drzwi boczne | 1 | 116231 | 116231 |
| 11 | Profil U | 3 | 116230 | 116230 |
| 12 | Profil U z zamkiem | 1 | 116230 / 116905 | 116230 / 116905 |
| 13 | Śruba samogwintująca | 17 | 115593 | 115593 |

### 3.1.3. Zawartość modułu wentylacji

| Pozycja | Opis | Numer | Numer pozycji | Numer pozycji |
|---|---|---|---|---|
| 14 | Opaska zaciskowa | 4 | 110549 | 110549 |

### 3.1.4. Zawartość modułu pompy grzewczej

| Pozycja | Opis | Numer | Numer pozycji | Numer pozycji |
|---|---|---|---|---|
| 15 | Zatyczka odpływu | 1 | 116622 | 116622 |
| 16 | Uszczelka | 1 | 116623 | 116623 |
| 17 | Śruby samogwintujące | 5 | 115593 | 115593 |
| 18 | Przewód odpowietrzający | 1 | 116727 | 116727 |
| 19 | Opaska zaciskowa | 2 | 116986 | 116986 |

# 4. Przed montażem

## 4.1. Lista kontrolna

Poniższa lista zawiera warunki niezbędne do montażu i instalacji.
Wykorzystaj listę do zapewnienia odpowiedniej jakości.

Aby dowiedzieć się więcej, przeczytaj instrukcję obsługi: Planowanie i przygotowanie.

| Lista kontrolna montażu. | |
|---|---|
| Objaśnienie | Sprawdzono |
| Wszystkie moduły są na miejscu? Moduł zbiornika, moduł wentylacji, obudowa wentylacji oraz pompa ciepła | |
| Czy dookoła produktu jest odpowiednia przestrzeń zapewniająca montaż? Zob. rozdział 5. Montaż. | |
| Czy ustalono lokalizację wszystkich zewnętrznych połączeń elektrycznych? | |
| Czy do produktu doprowadzono wszystkie przewody wentylacyjne? | |
| Czy do kanału odpływowego lub kanału powietrza zewnętrznego prowadzącego do pompy ciepła została zamontowana przepustnica zewnętrzna? | |
| Czy przewody zostały doprowadzone do przepustnicy? | |
| Czy odpływ znajduje się w tym samym pomieszczeniu co produkt? | |
| Jeśli nie, to czy w sąsiednim pomieszczeniu znajduje się odpływ, który można wykorzystać? | |
| Czy potwierdziłeś z kierownikiem projektu, czy wszystkie obowiązujące wymagania dotyczące instalacji zostały spełnione? | |

| Dodatkowe wyposażenie do WH4: | |
|---|---|
| Czy jest miejsce na zainstalowanie obiegu grzewczego w pomieszczeniu, gdzie zainstalowano produkt lub na zewnątrz produktu? | |

| Instrukcje dot. montażu |
|---|
| |
| |
| |
| |
| |
| |
| |
| |
| |
| |
| |
| |
| |
| |
| |
| |

## 4.2. Przegląd systemu W4

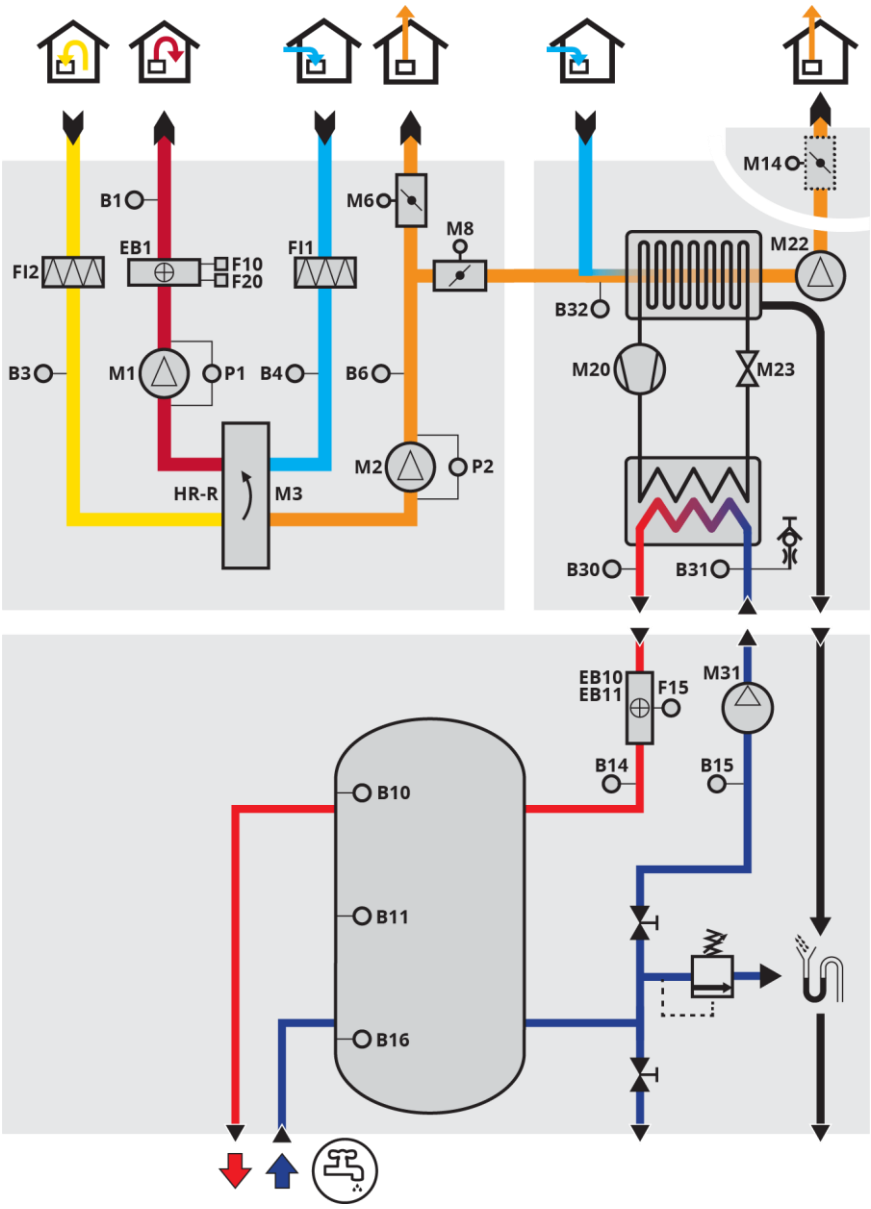


| Poz. | Opis |
|---|---|
| B1 | Czujnik temperatury, powietrze nawiewane |
| B3 | Czujnik temperatury, powietrze wyciągane |
| B4 | Czujnik temperatury, powietrze zewnętrzne |
| B6 | Czujnik temperatury, powietrze wywiewane |
| B10 | Czujnik temperatury, górna część zbiornika |
| B11 | Czujnik temperatury, środek zbiornika |
| B12 | (WH4) Czujnik temperatury, wejście systemu ogrzewania |
| B13 | (WH4) Czujnik temperatury, wyjście systemu ogrzewania |
| B14 | Czujnik temperatury, nagrzewnicy elektrycznej (FTH) |
| B15 | Czujnik temperatury, od zbiornika do pompy ciepła |
| B16 | Czujnik temperatury, dolna część zbiornika |
| B30 | Czujnik temperatury, ujście wody HP |
| B31 | Czujnik temperatury, wejście wody HP |
| B32 | Czujnik temperatury, wlot powietrza HP |
| M1 | Wentylator powietrza nawiewanego |
| M2 | Wentylator powietrza wyciąganego |
| M3 | Silnik wirnika |
| M6 | Przepustnica powietrza wywiewanego |
| M8 | Przepustnica pompy ciepła |
| M11 | (WH4) Zawór regulujący DHW / system ogrzewania |
| M12 | (WH4) Zbiornik samoczynnego zaworu trójdrogowego / pompa ciepła |
| M13 | (WH4) Pompa obiegowa systemu ogrzewania |
| M14 | Przepustnica zabezpieczenia przed mrozem |
| M20 | Kompresor |
| M22 | Wentylator HP |
| M23 | Zawór rozprężny HP |
| M31 | Pompa obiegowa (obieg pierwotny) |
| F10 | Termostat przegrzewania EB1 |
| F15 | Element elektryczny termostatu przegrzewania (FTH), restart manualny |
| F20 | Termostat przegrzewania EB1 |
| EB | Nagrzewnica, elektryczna |
| EB10/ EB11 | Podgrzewacz wody, elektryczny |
| FI1 | Filtr powietrza zewnętrznego |
| FI2 | Filtr powietrza wyciąganego |
| P1 | Czujnik ciśnienia, powietrze nawiewane |
| P2 | Czujnik ciśnienia, powietrze wyciągane |
| HR-R | Obrotowy wymiennik ciepła |

## 4.3. Przegląd systemu WH4

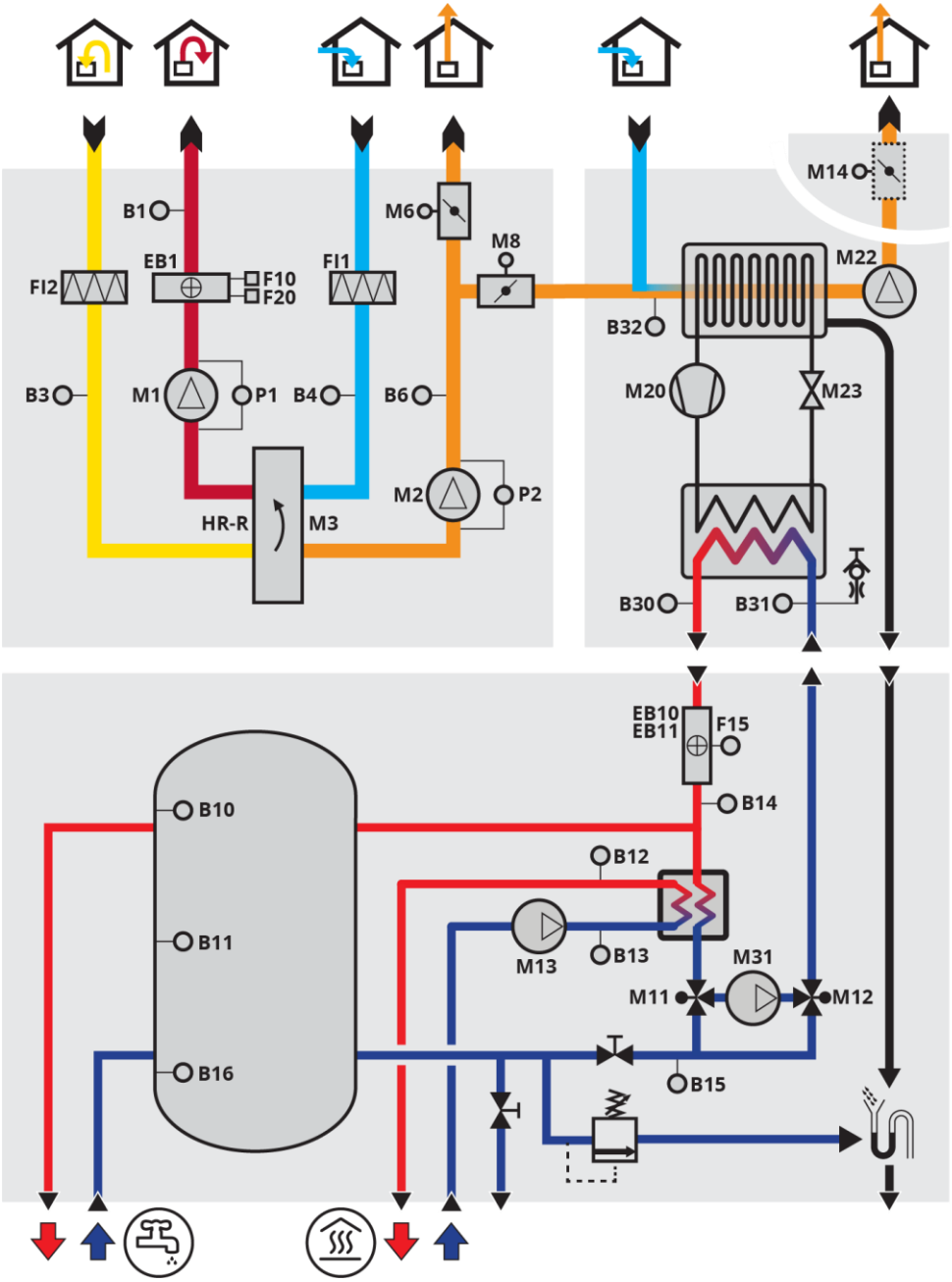

## 4.4. Przegląd/schematy układów elektrycznych

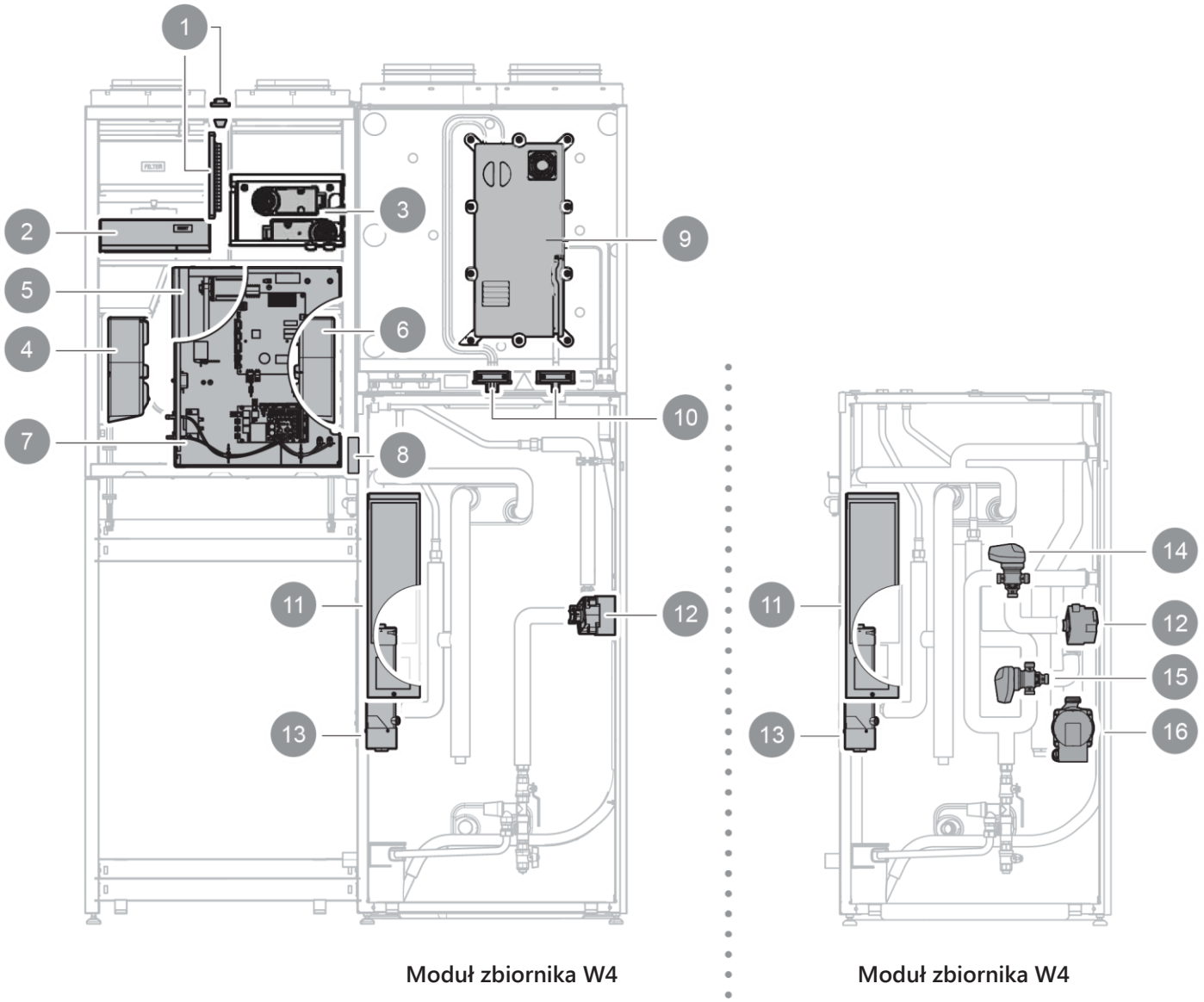


Urządzenie może być przekształcone na 230 V, 3-fazowe

| Pozycja | Przeznaczenie |
|---|---|
| 1 | Przyłącze dla sterowania zewnętrznego itp. |
| 2 | Bateria |
| 3 | Silniki przepustnicy |
| 4 | Wentylator wlotu powietrza |
| 5 | Wirnik |
| 6 | Wentylator wylotu powietrza |
| 7 | Centrum sterowania wentylacją i wodą |
| 8 | Skrzynka przyłączeniowa do podłączenia modułu |

| Pozycja | Przeznaczenie |
|---|---|
| 9 | Jednostka sterująca pompą ciepła |
| 10 | Przyłącza elektryczne dla pompy ciepła |
| 11 | Przyłącze napięciowe / jednostka sterująca |
| 12 | Pompa obiegowa (obieg pierwotny) |
| 13 | Przepływ przez grzejnik |
| 14 | Zawór regulujący DHW / system ogrzewania |
| 15 | Zbiornik samoczynnego zaworu trójdrogowego / pompa ciepła |
| 16 | Pompa obiegowa systemu ogrzewania |

## 4.5. Przegląd/schematy układów hydraulicznych

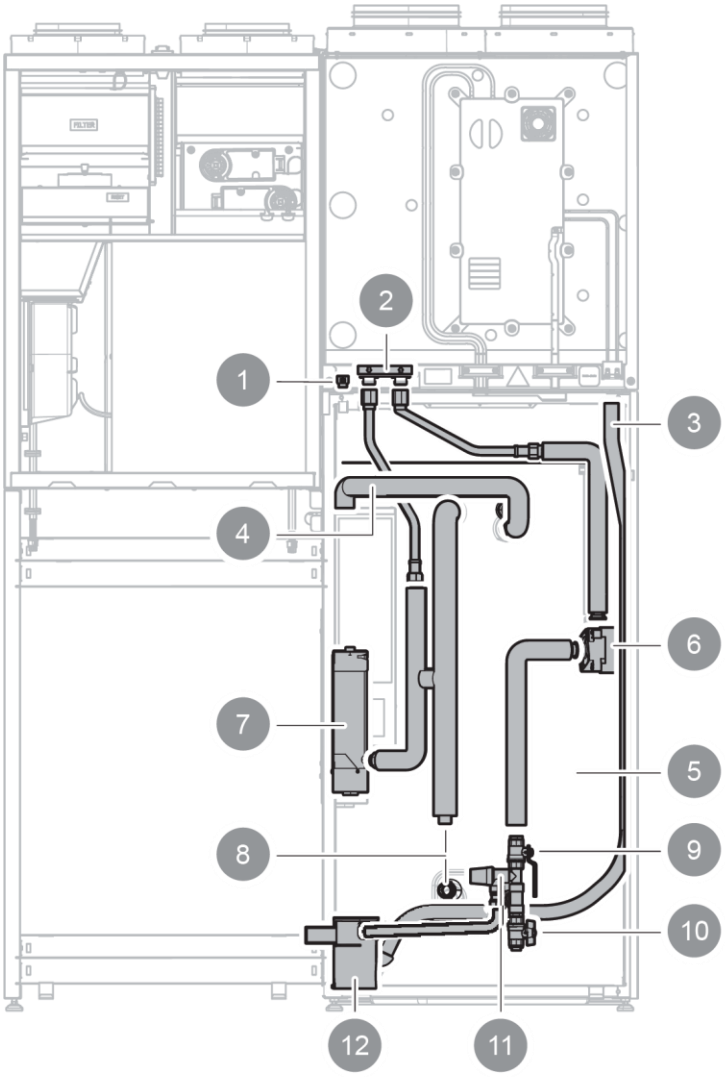


Moduł zbiornika W4

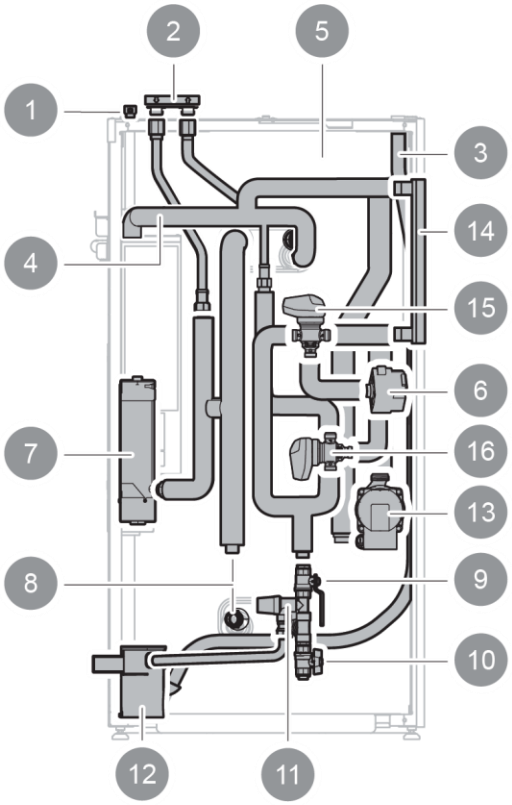


Moduł zbiornika W4

| Pozycja | Przeznaczenie |
|---|---|
| 1 | Wyciąganie powietrza |
| 2 | Podłączenie wody do pompy ciepła |
| 3 | Podłączenie do przewodu odpływowego |
| 4 | System rur |
| 5 | Zbiornik ciepłej wody |
| 6 | Pompa obiegowa |
| 7 | Elektryczny podgrzewacz wody |
| 8 | Zewnętrzne podłączenia wody |

| Pozycja | Przeznaczenie |
|---|---|
| 9 | Zawór odcinający |
| 10 | Zawór poboru |
| 11 | Zawór bezpieczeństwa |
| 12 | Zbiornik odpływu oraz zawór bezpieczeństwa |
| 13 | Pompa obiegowa systemu ogrzewania |
| 14 | Płytowy wymiennik ciepła |
| 15 | Zawór regulujący DHW / system ogrzewania |
| 16 | Zbiornik samoczynnego zaworu trójdrogowego / pompa ciepła |

## 4.6. Przegląd/schematy wentylacji

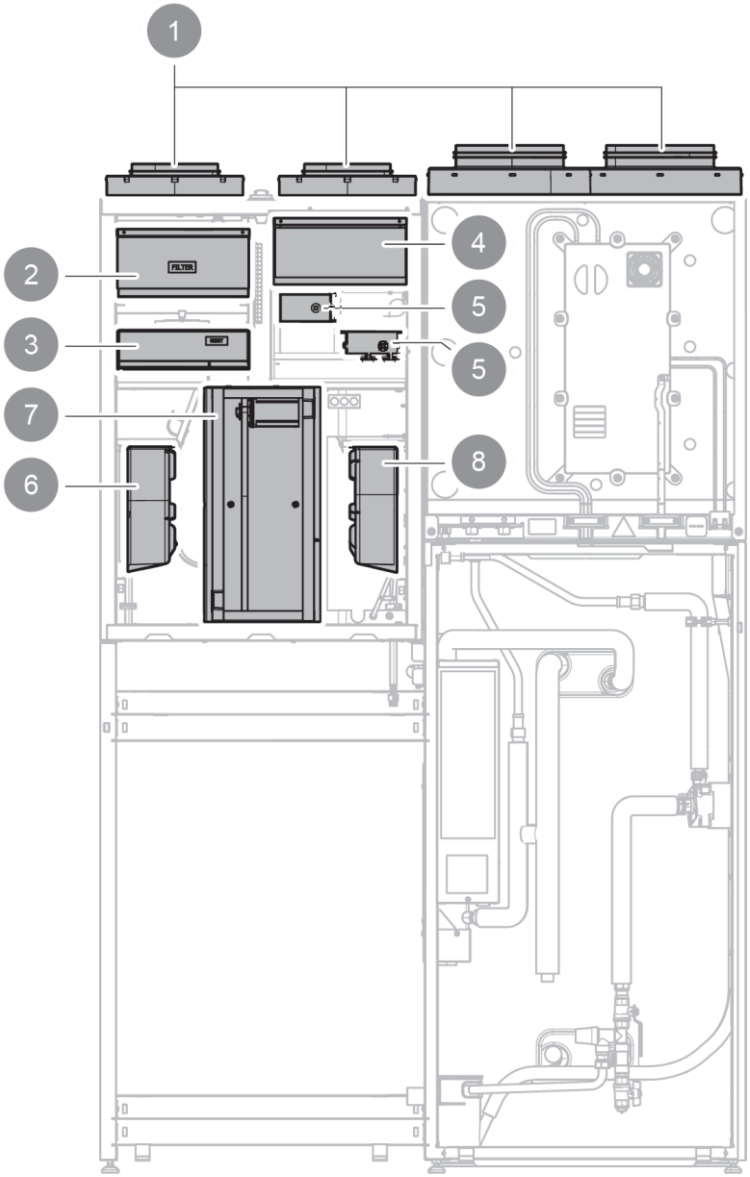


| Pozycja | Przeznaczenie |
|---|---|
| 1 | Podłączenia powietrza |
| 2 | Filtr powietrza wyciąganego |
| 3 | Nagrzewnica służąca do ogrzewania wtórnego |
| 4 | Filtr powietrza nawiewanego |
| 5 | Przepustnica |
| 6 | Wentylator wlotu powietrza |
| 7 | Wirnik |
| 8 | Wentylator wylotu powietrza |

## 5. Montaż

Produkt montowany jest na podłodze.

Montaż przebiega w następującej kolejności:

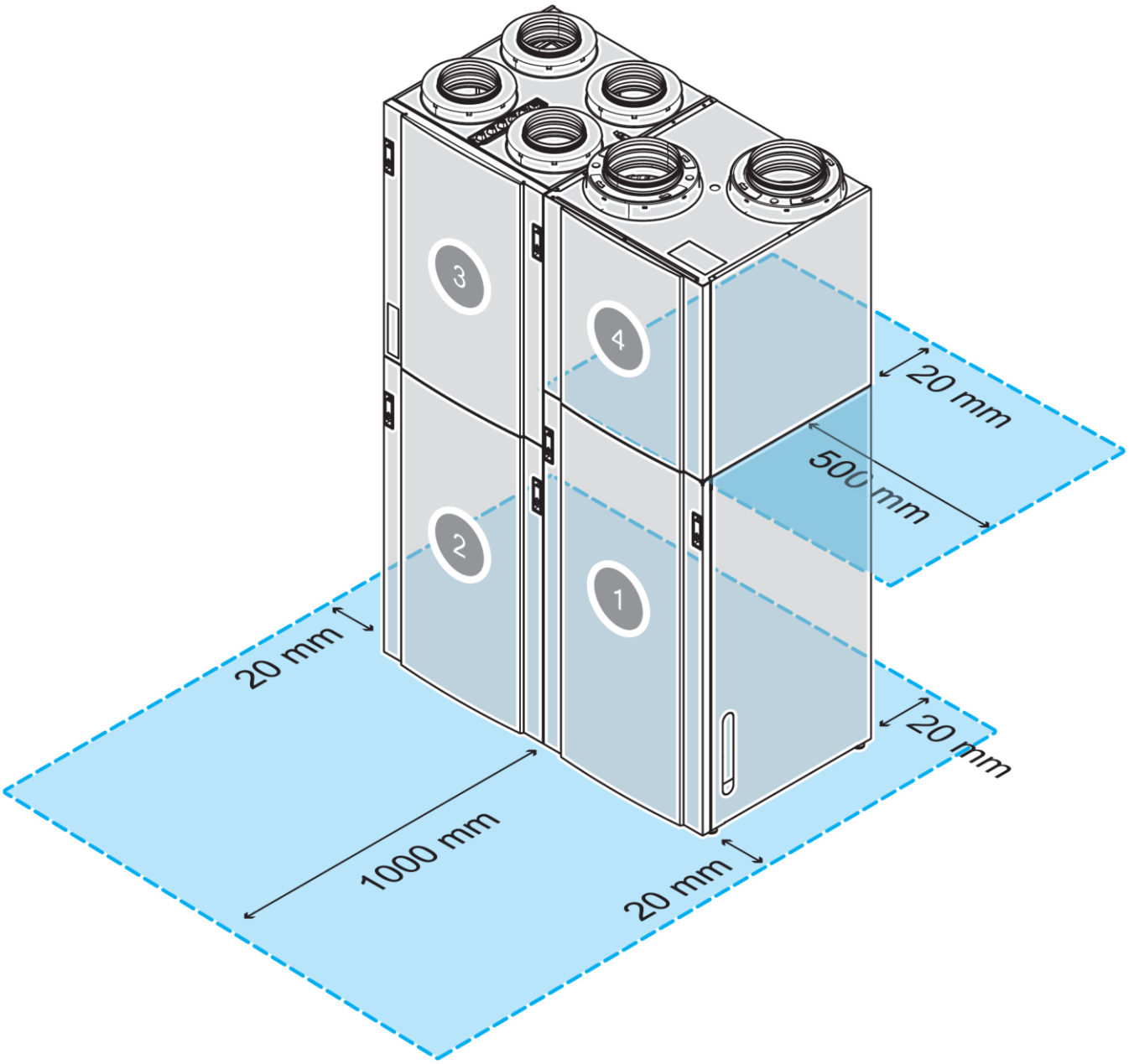

## 5.1. Montaż modułów

**OSTRZEŻENIE**
Ryzyko skaleczeń.
Podczas montażu należy nosić rękawice ochronne.

**UWAGA**
Przed rozpoczęciem montażu upewnij się,że drzwi do modułu 1 oraz modułu 3 zostały usunięte.

### 5.1.1. Wymagania wstępne

| Liczba osób |
|---|
| 2 |

| Czas |
|---|
| 45 min. |

| Narzędzia |
|---|
| Śrubokręt oraz końcówki TX20 |
| Klucz francuski, 24 mm |
| Klucz francuski, 8 mm |
| Poziomica |

### 5.1.2. Instrukcje

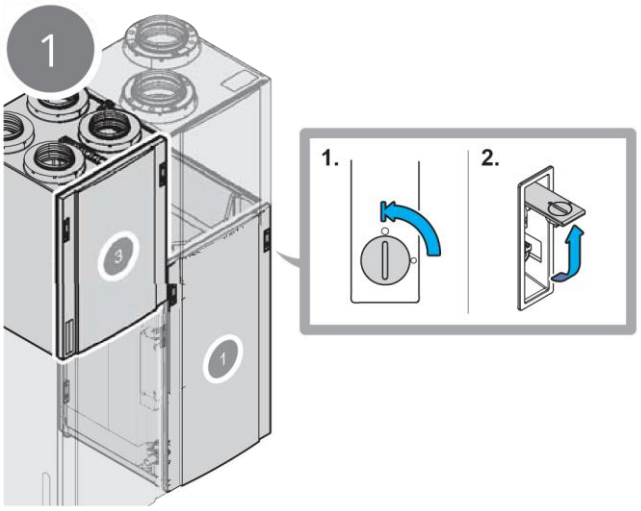


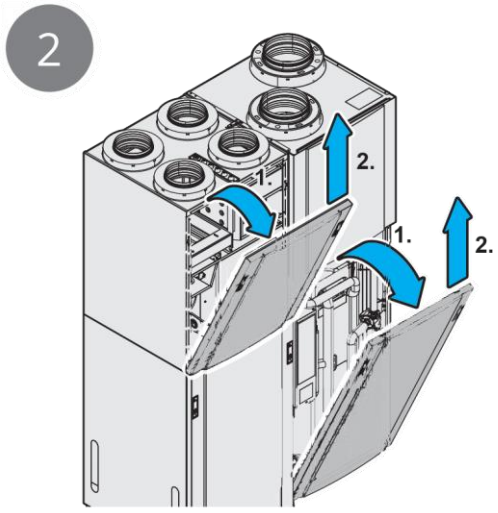


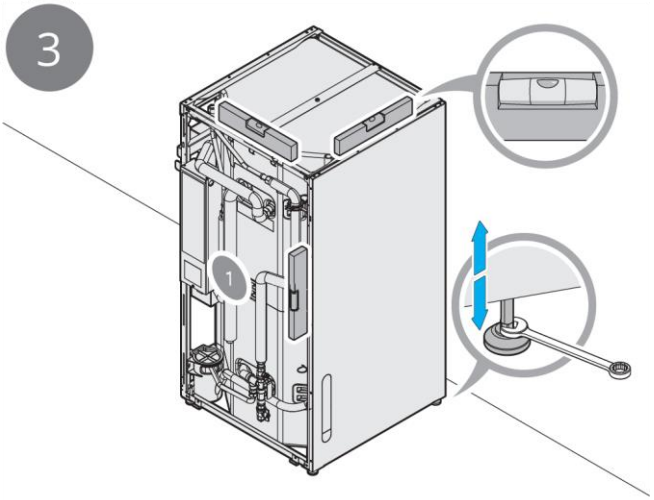

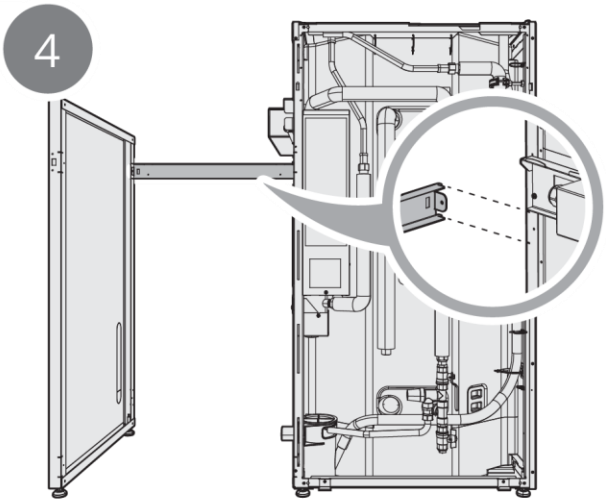
4

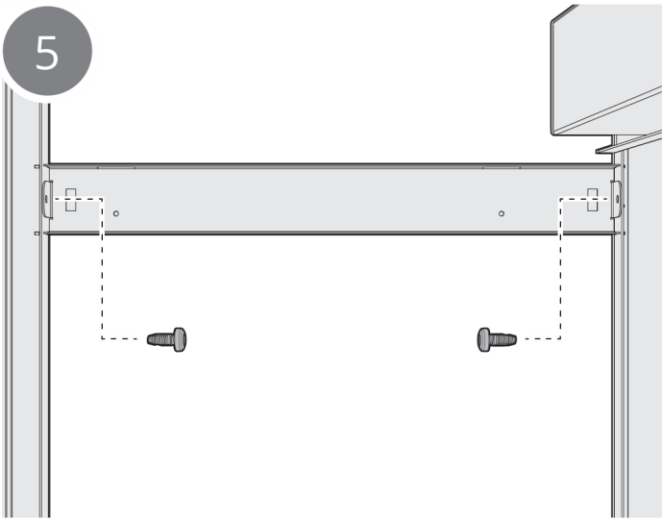
5

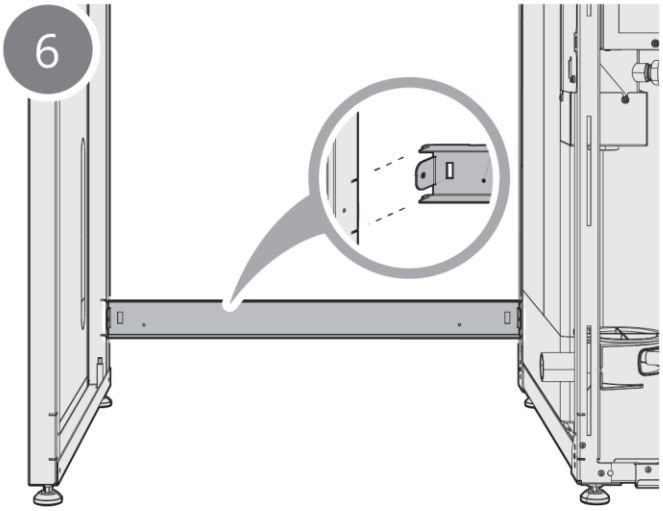
6

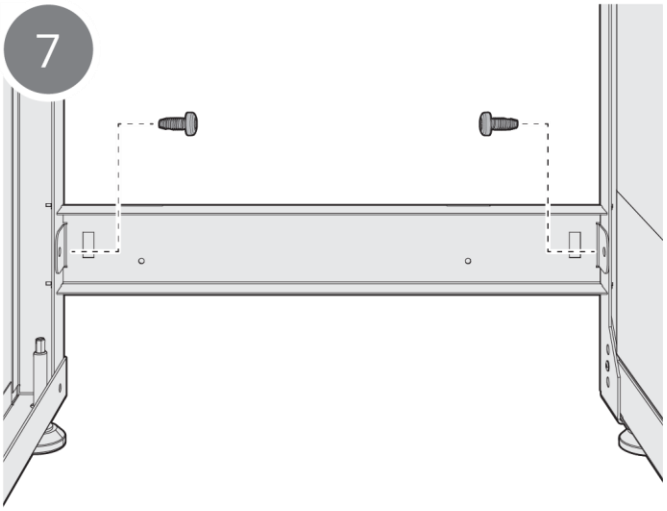
7

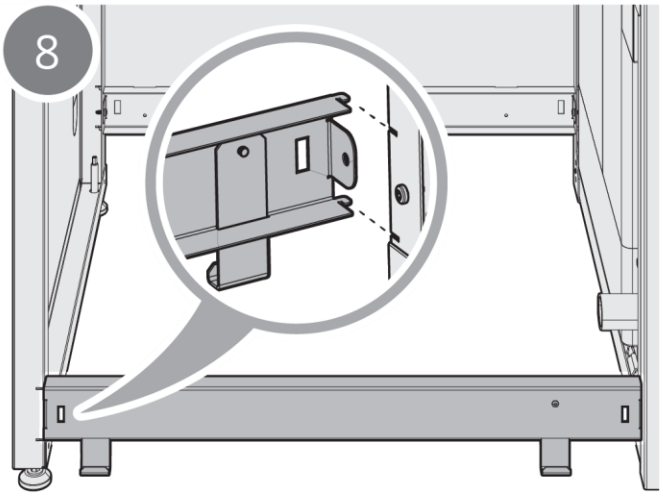
8

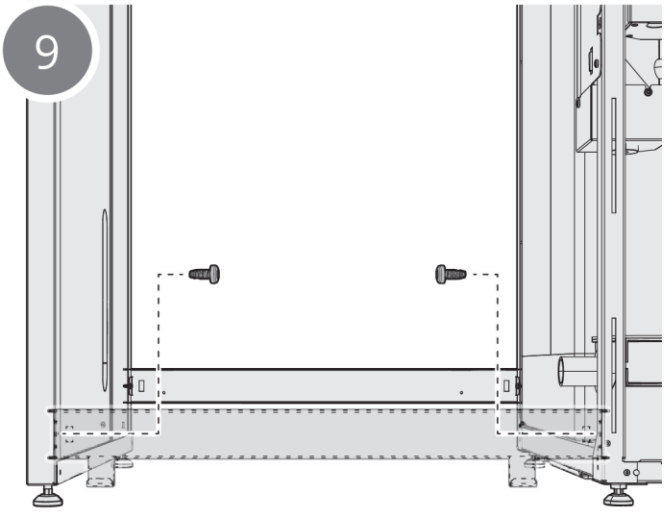
9

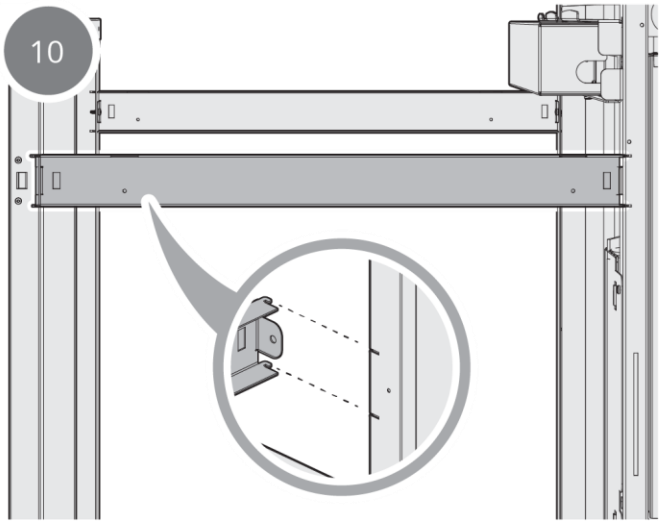
10

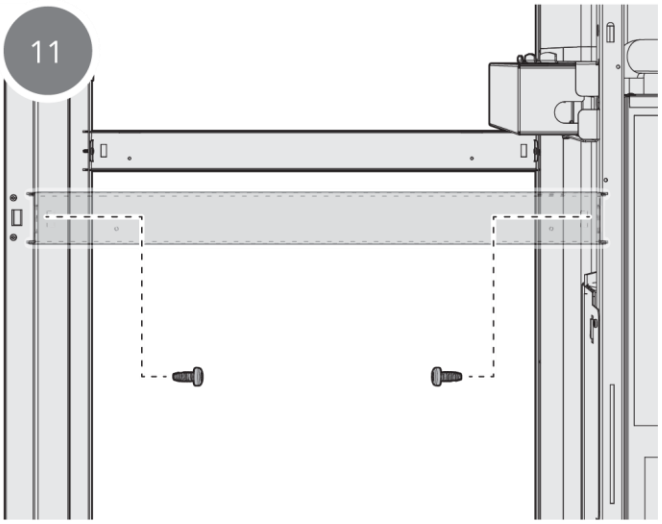
11

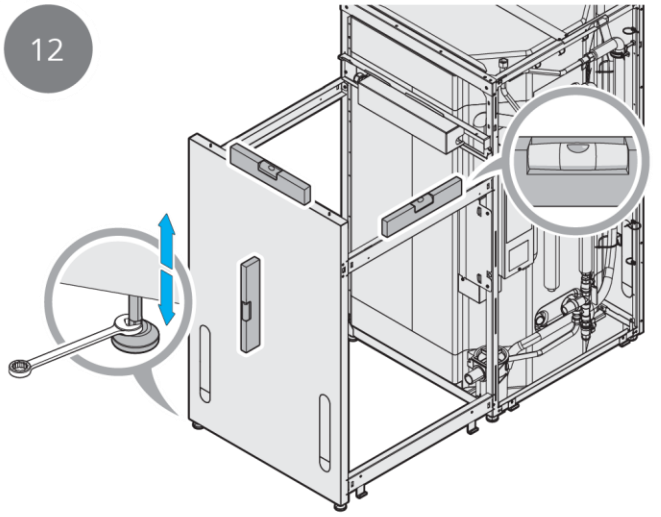
12

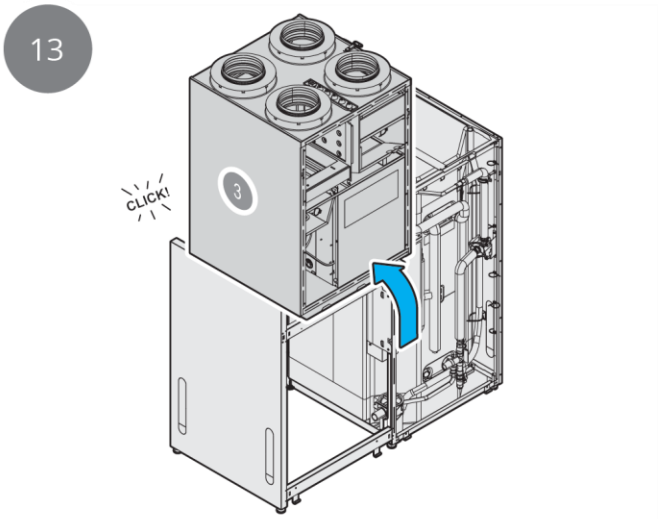
13
CLICK!
3

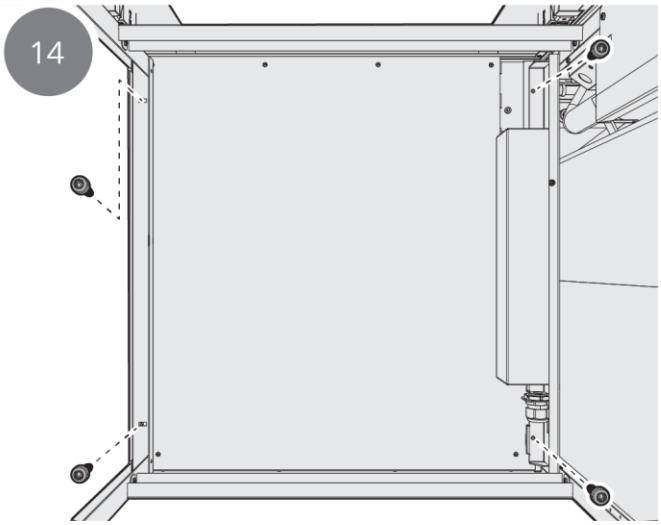
14

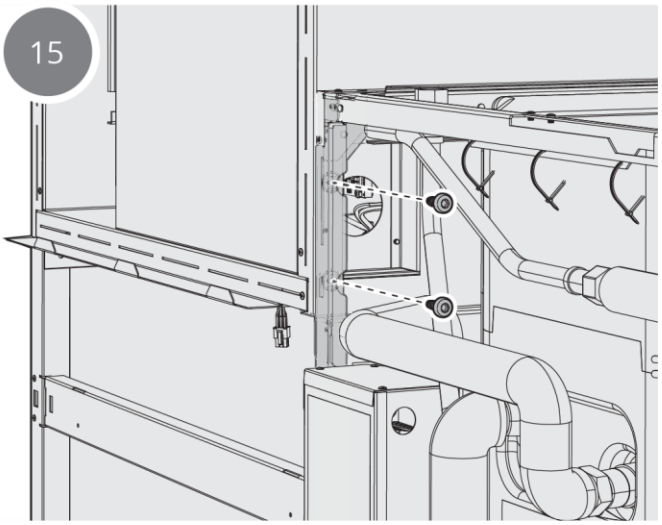
15

16

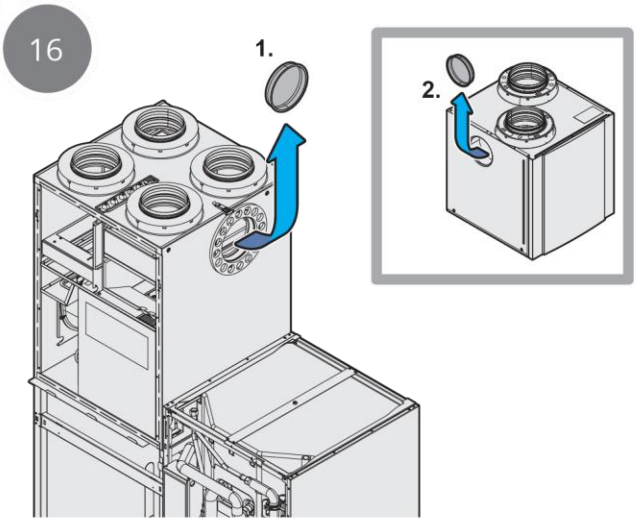


17

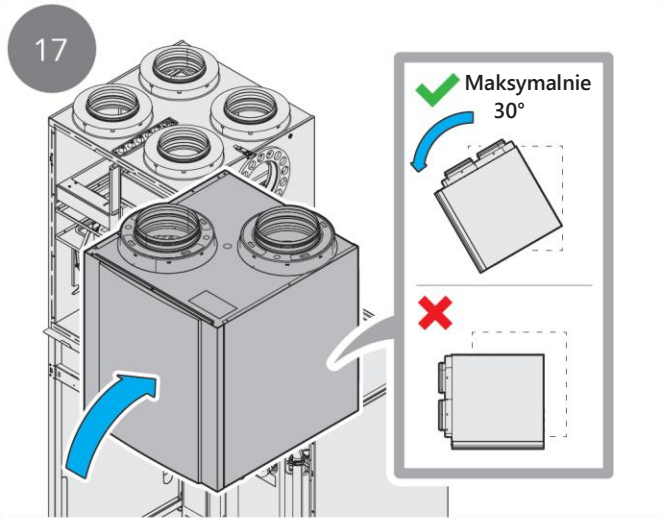


18

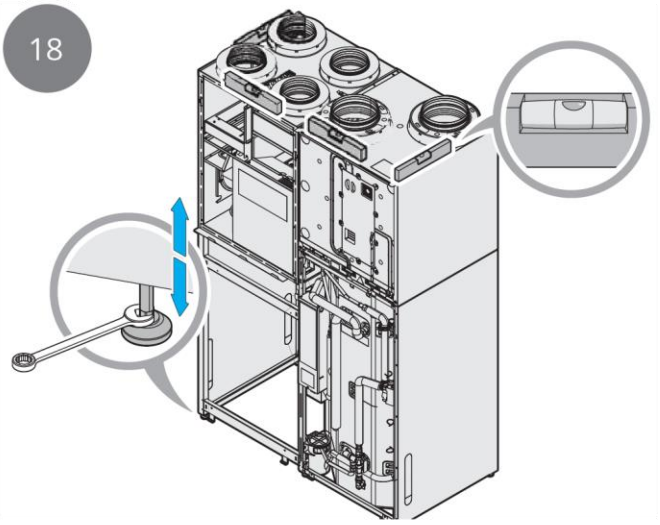

19

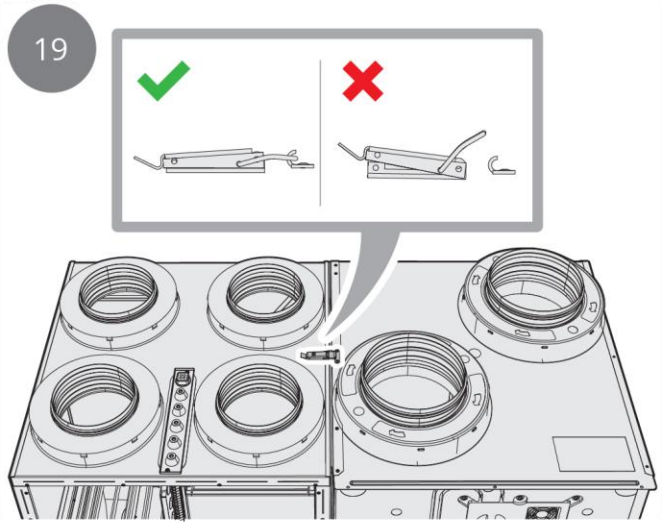

20

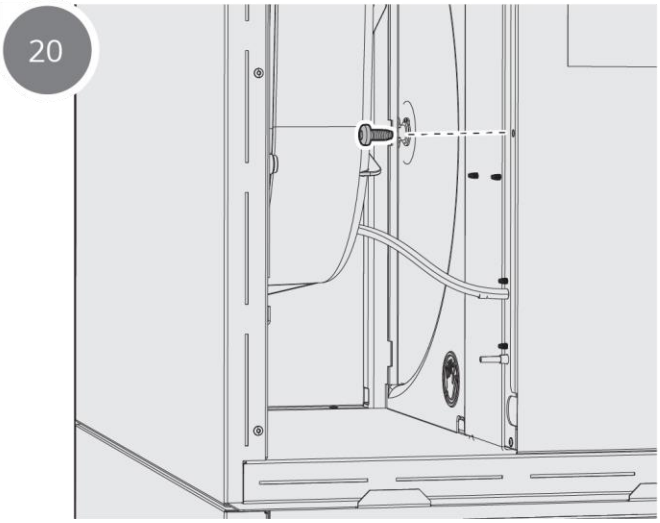

21

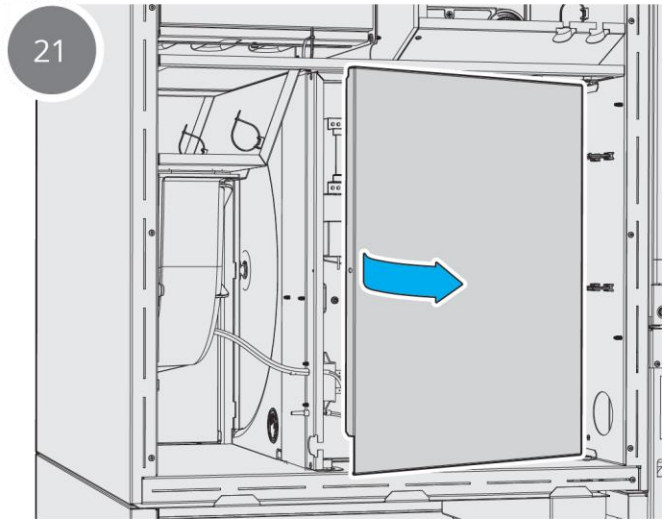

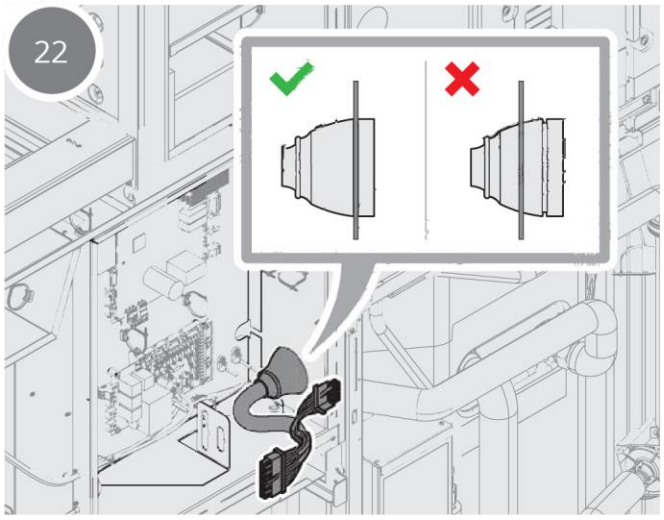
22

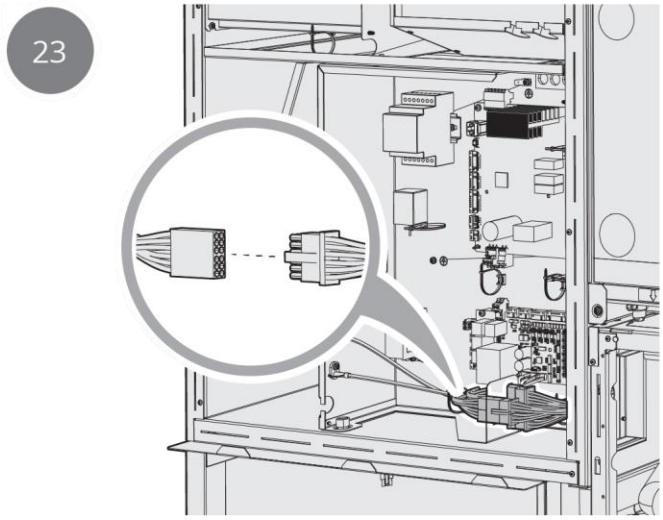
23

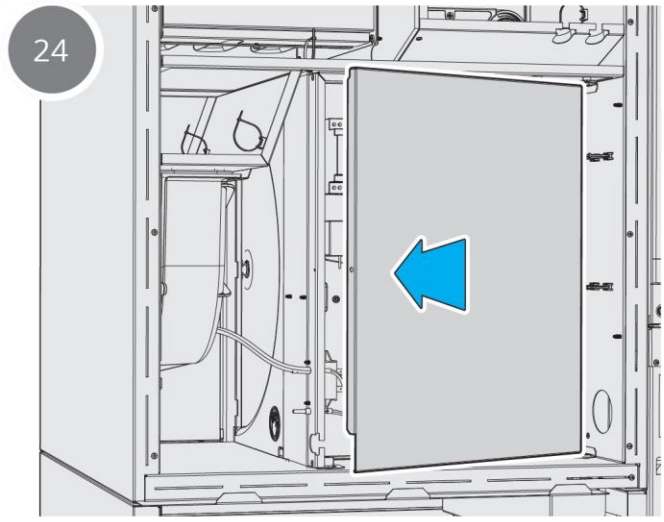
24

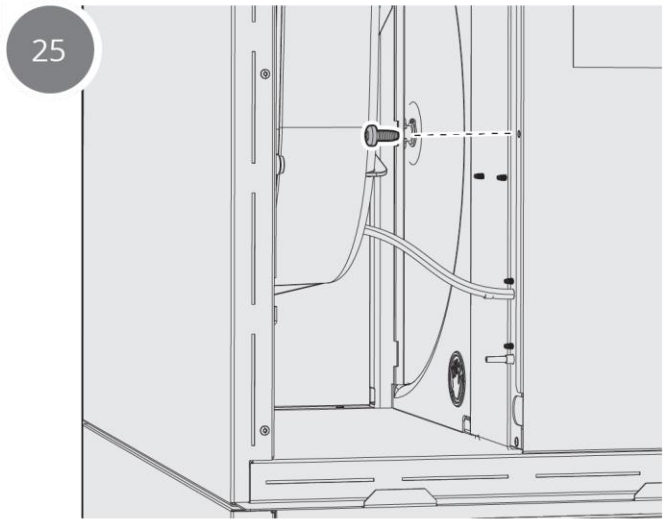
25

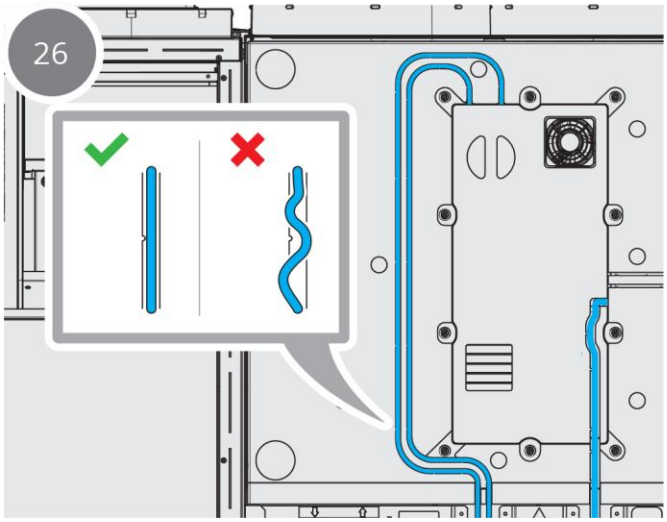
26

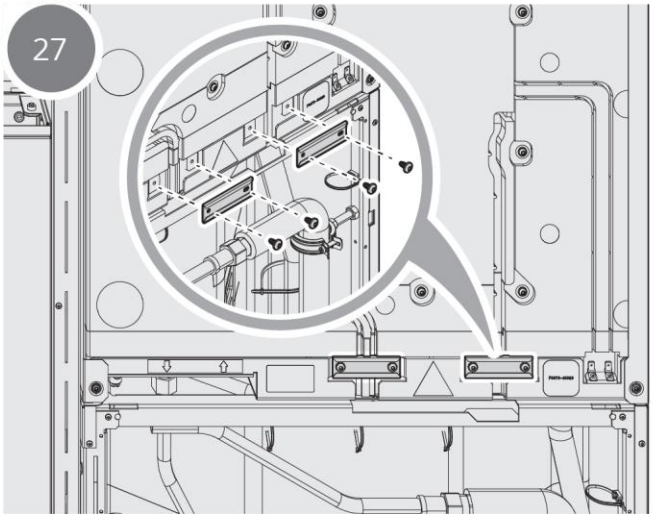
27

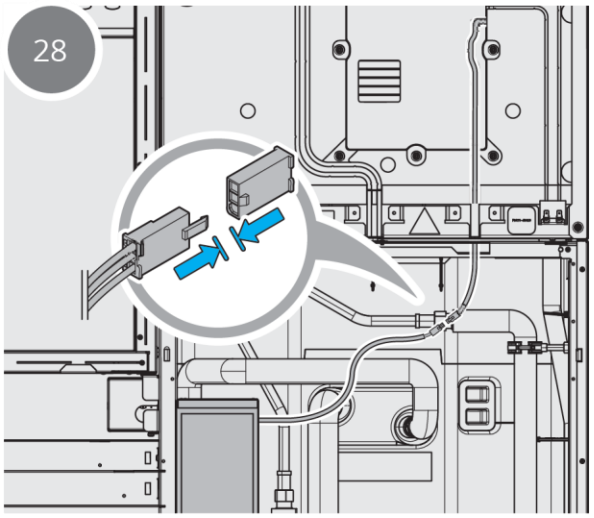
28

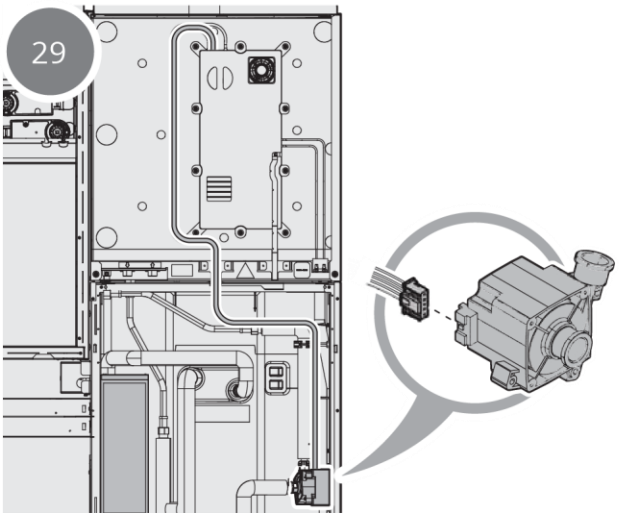
29

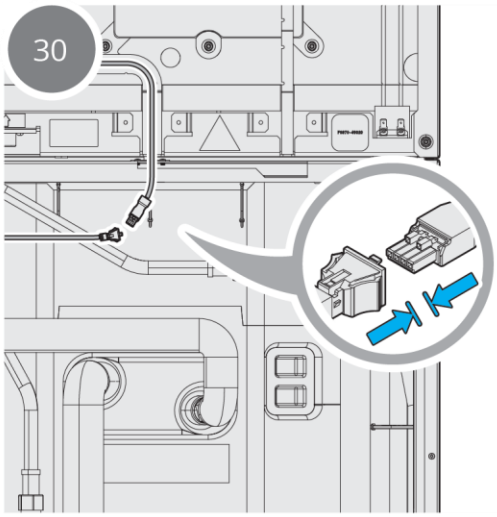
30

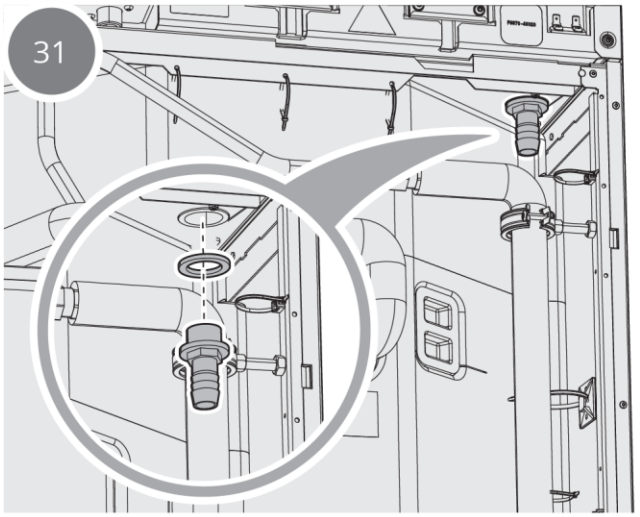
31

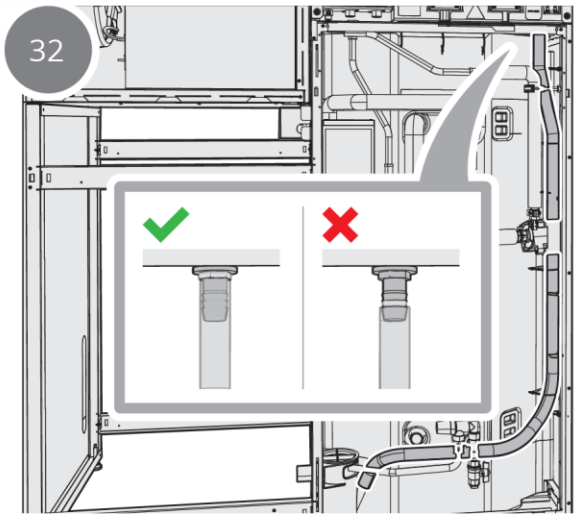
32

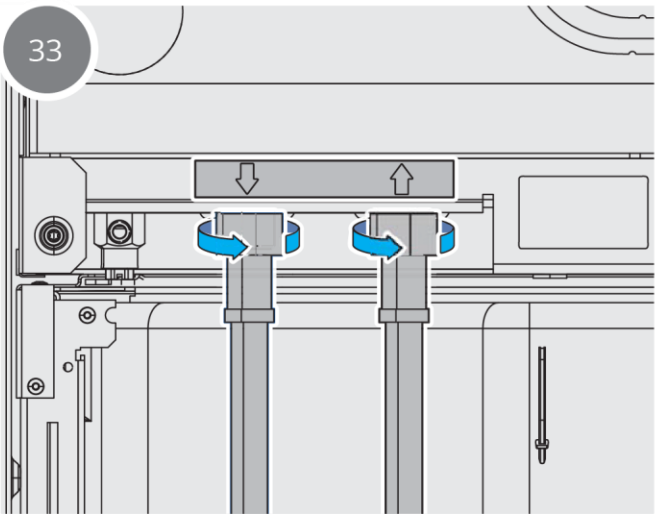
33

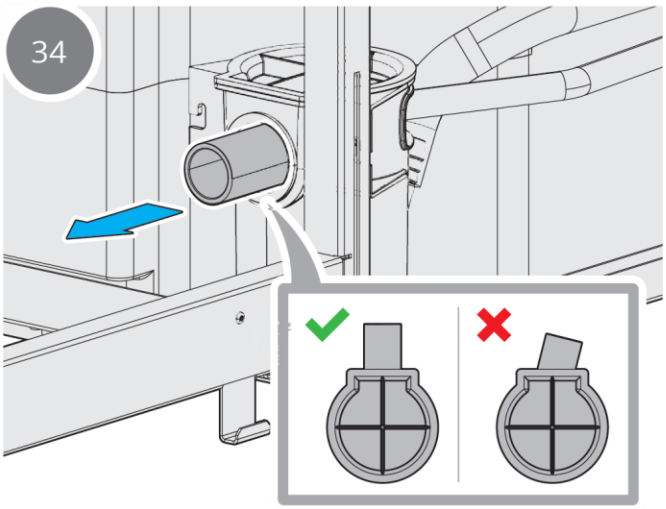
34

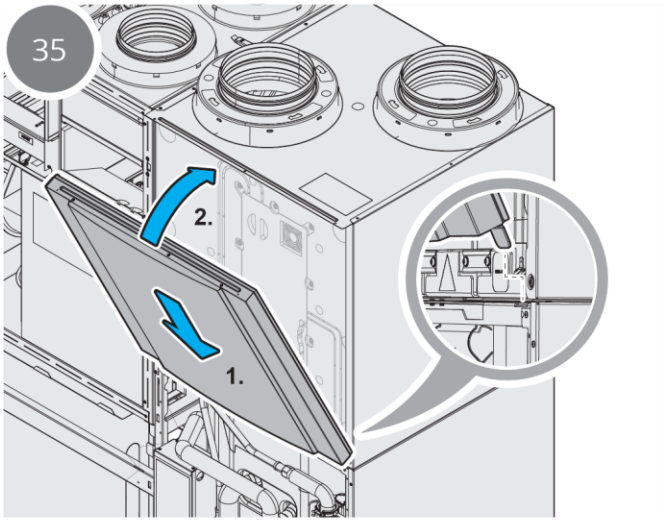
35
2.
1.

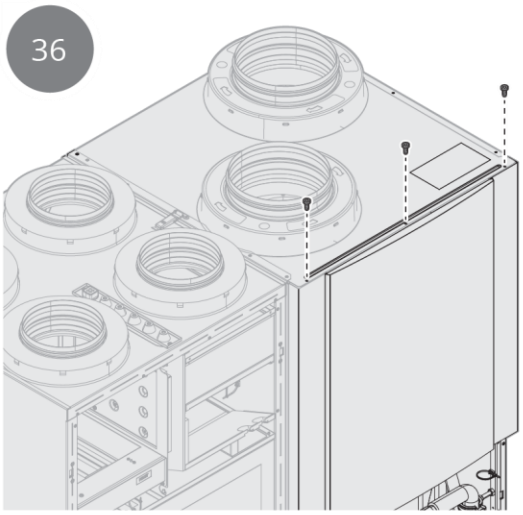
36

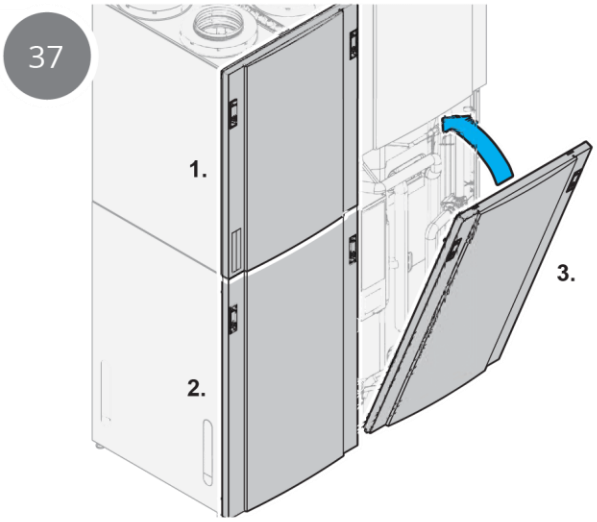
37
1.
2.
3.

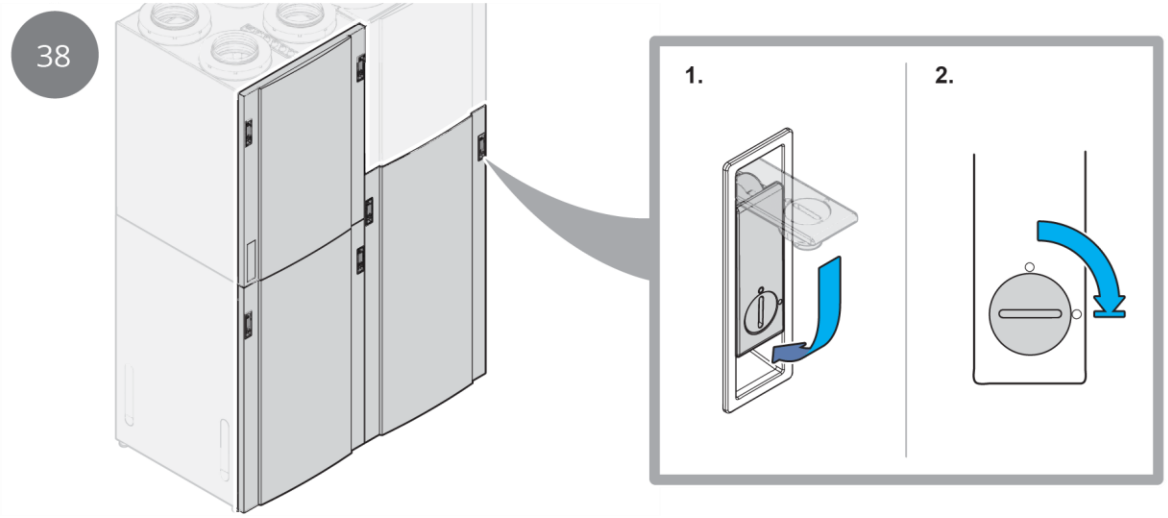
38
1.
2.

## 5.2. Montaż przewodów wentylacyjnych

**ZACHOWAJ OSTROŻNOŚĆ**
Powietrze zewnętrzne doprowadzane do pompy ciepła i powietrze zewnętrzne doprowadzane do wentylacji nie mogą być połączone ze sobą.

**ZACHOWAJ OSTROŻNOŚĆ**
W przypadku kiedy przewody mają obudowy, musi istnieć możliwość otwarcia lub zdjęcia przedniego i prawego panelu.

**UWAGA**
Kanały powietrza wywiewanego z pompy ciepła i wentylacji mogą być połączone razem.

**UWAGA**
Kanał powietrza wywiewanego jest ułożony pod lekkim spadkiem w stosunku do okapu powietrza wywiewanego, tak aby woda, która dostała się do środka, mogła się ponownie wydostać.

**UWAGA**
Tłumiki powinny być zainstalowane na głównym pniu, aby zredukować hałas wentylatora do pozostałej części systemu kanałów.

### 5.2.1. Wymagania wstępne

| Liczba osób |
|---|
| 1 |

| Czas |
|---|
| 30 min. |

| Narzędzia |
|---|
| Taśma przylepna |
| Śrubokręt |

| Materiały |
|---|
| Izolacja 50 mm o klasie izolacji odpowiadającej λ = 0,035 W/m*°C lub lepszej |

### 5.2.2. Instrukcje

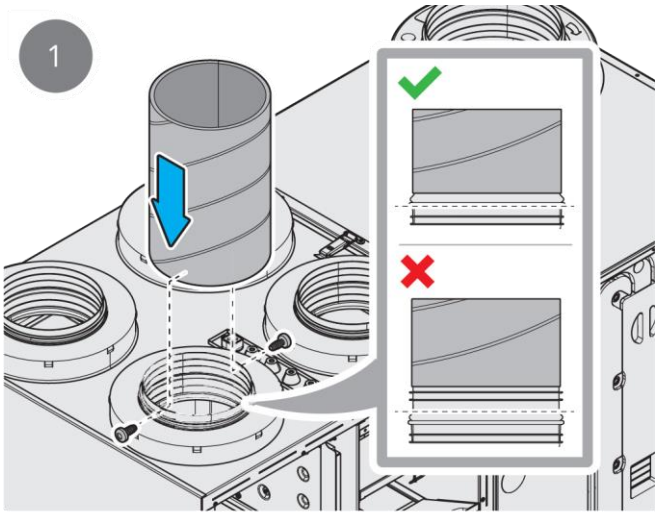


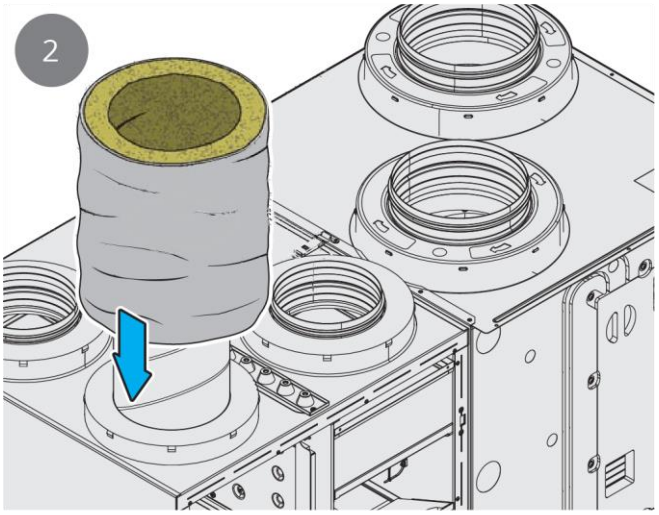


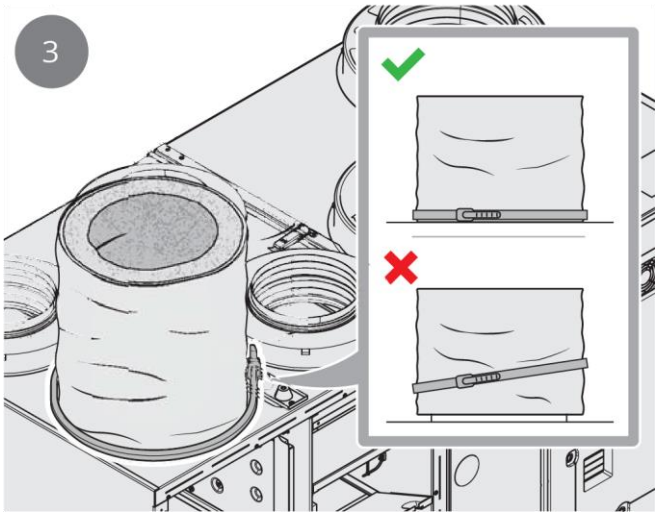

## 5.3. Instalacja elektryczna

Produkt może zostać przekształcony na 230V-3. Zawiera wymagane wyposażenie. Zobacz oddzielną instrukcję konwersji i schemat połączeń.

**NIEBEZPIECZEŃSTWO**
Wszystkie połączenia elektryczne muszą być wykonane przez wykwalifikowanego elektryka.

**NIEBEZPIECZEŃSTWO**
Produkt należy podłączyć do sieci 400 V, 3-fazowej+N, 16 A z wyłącznikiem różnicowo-prądowym i wyłącznikiem pełnobiegunowym. Wyłącznik różnicowo-prądowy musi być typu B.

**UWAGA**
Lokalizacja powinna być wybrana zgodnie z krajowymi wymogami prawnymi dotyczącymi bezpieczeństwa elektrycznego. Sprawdź, jakie przepisy obowiązują w Twoim kraju.

**UWAGA**
Złączki PG dla kabla zasilającego i sterującego muszą być dokręcone z siłą co najmniej 2,0 Nm.

### 5.3.1. Zanim zaczniesz

Sprawdź, czy wszystkie połączenia elektryczne pomiędzy modułami zostały wykonane.

### 5.3.2. Dostęp do internetu

Jednostka powinna być podłączona do internetu. Między urządzeniem a routerem domowym należy poprowadzić kanał kablowy o średnicy 20 mm.

### 5.3.3. Jeżeli używane jest wyposażenie dodatkowe

Pomiędzy urządzeniem a przewidzianym miejscem umieszczenia osprzętu (wentylator kuchenny, ciśnieniomierz itp.) należy poprowadzić kanał o średnicy 16 mm.
Więcej informacji na ten temat znajduje się w instrukcji obsługi wyposażenia dodatkowego.

### 5.3.4. Schemat połączeń i konwersja, energia elektryczna

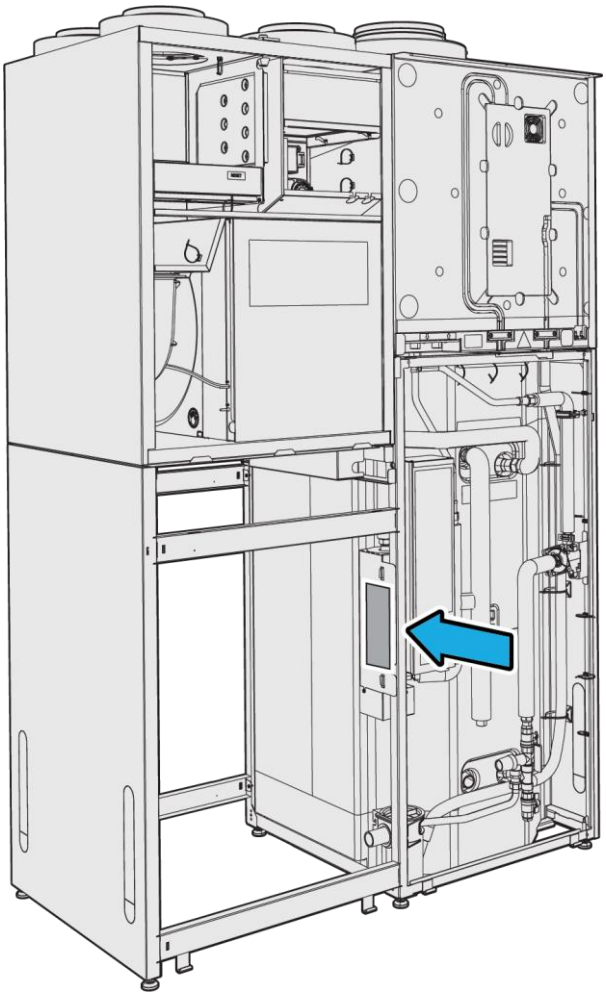

*Schemat połączeń znajduje się po lewej stronie modułu zbiornika.*

### 5.3.5. Wymagania wstępne

| Liczba osób |
|---|
| 1 |

| Czas |
|---|
| 60 min. |

| Narzędzia |
|---|
| Śrubokręt |
| Odkamieniacz |

### 5.3.6. Sterowanie i wyposażenie dodatkowe

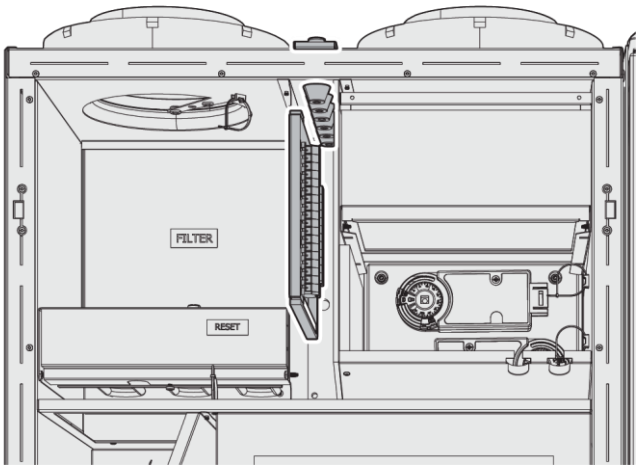


Wyciągnij panel z zaciskami przyłączeniowymi tak, aby połączenia były dostępne. Panel z uszczelkami u góry można poluzować w celu łatwiejszego dostępu.

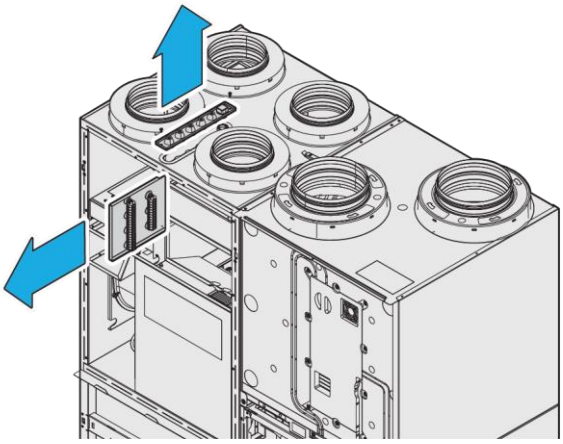

## Tablica połączeń

| | | |
|---|---|---|
| 1 | X8* | **Wejście cyfrowe X8**<br>**Dostępne są następujące wybory:**<br>Żaden<br>Domyślny<br>Zdalny<br>Wyłącznik awaryjny<br>Detektor $CO_2$<br>Detektor dymu — powietrze wyciągane<br>Detektor dymu — powietrze nawiewane<br>Detektor dymu — wyłączony<br>Detektor dymu — maks.<br>Informacja zwrotna przepustnicy przeciwpożarowej |
| 2 | G0 | Masa sygnału |
| 3 | Q1 C** | Zasilanie, wyjście cyfrowe 1 |
| 4 | Q1 NO* | **Wyjście cyfrowe 1 normalnie otwarte**<br>**Dostępne są następujące wybory:**<br>Żaden<br>Przepustnica powietrza zewnętrznego<br>Przepustnica przeciwpożarowa<br>Alarm/wskaźnik konserwacji<br>Wskaźnik alarmu<br>Wskaźnik konserwacji<br>Wskaźnik działania<br>Przepustnica obejścia<br>Pompa chłodzenia |
| 5 | Q2 C** | Zasilanie, wyjście cyfrowe 2 |
| 6 | Q2 NO* | **Wyjście cyfrowe 2 normalnie otwarte**<br>**Dostępne są następujące wybory:**<br>Żaden<br>Przepustnica powietrza zewnętrznego<br>Przepustnica przeciwpożarowa<br>Alarm/wskaźnik konserwacji<br>Wskaźnik alarmu<br>Wskaźnik konserwacji<br>Wskaźnik działania<br>Przepustnica obejścia<br>Pompa chłodzenia |
| 7 | L (230 V) | L 230 V |
| 8 | N (230 V) | N 230V |
| 9 | GND | PE |
| 10 | M14 C | Przepustnica zabezpieczenia przed mrozem, pompa ciepła C (230VAC) |
| 11 | M14 NO | Przepustnica zabezpieczenia przed mrozem, pompa ciepła NO (230VAC) |
| 12 | Chłodzenie | 0-10 V Zawór chłodzenia wodą |

* Wejścia/wyjścia, które mogą mieć różne funkcje, w zależności od konfiguracji wybranej za pomocą Flexit GO. Podkreślony wybór jest ustawieniem domyślnym.

** Maksymalne napięcie 230 V AC, maksymalny prąd 2 A obciążenie rezystancyjne.

## Lokalizacja przepustów dla kabli elektrycznych

| | Typ przewodów | |
|---|---|---|
| 1 | Kable sieciowe | |
| | Przewód panelu sterowania | (CI-70) |
| | przewód 3-rdzeniowy (np. do wentylatora kuchennego) | (DI1&DI2) |
| | Przewód Modbus | (Modbus) |
| 2 | Części zapasowe (wyposażenie dodatkowe) | |
| 3 | Części zapasowe (wyposażenie dodatkowe) | |
| 4 | Części zapasowe (wyposażenie dodatkowe) | |
| 5 | Części zapasowe (wyposażenie dodatkowe) | |
| 6 | Części zapasowe (wyposażenie dodatkowe) | |

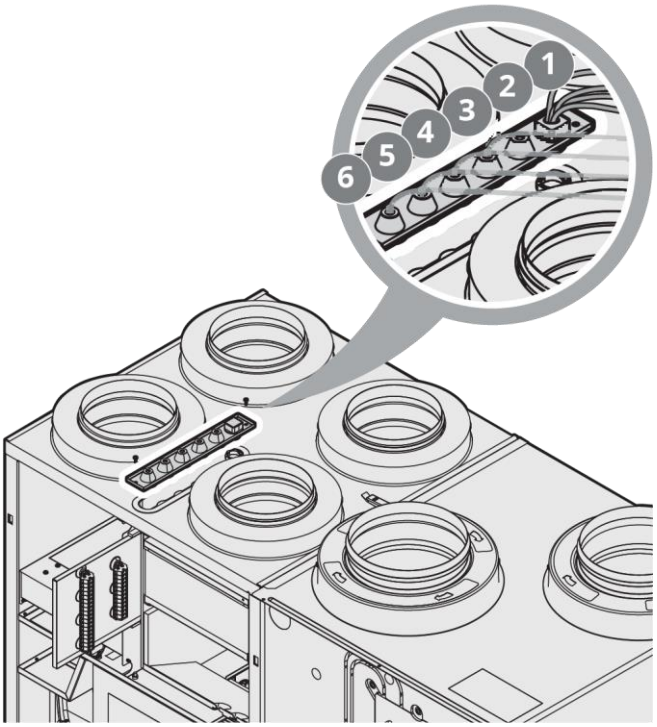


Przykładowy sposób podłączenia przewodu DI1

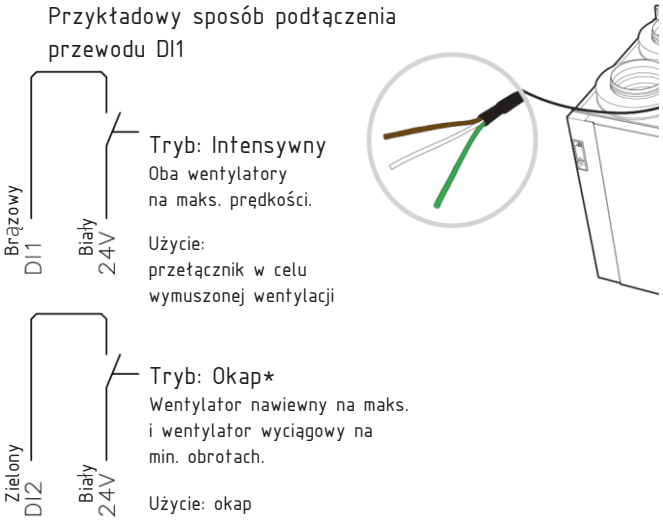


* ustawienia domyślne

| I/O | Wybór | Komentarz |
|---|---|---|
| Wybór dla DI1 (wejście) | Żaden<br>Okap<br>Kominek<br>*Informacja zwrotna przepustnicy przeciwpożarowej<br>Intensywny<br>Stop<br>Domyślny<br>Zdalny | W tym miejscu można wybrać funkcję wejścia cyfrowego DI1. Dostępne alternatywy to różne pozycje wentylacji.<br><br>*Jeśli skonfigurowano przepustnicę przeciwpożarową, informacja zwrotna będzie również alternatywą. |
| Wybór dla DI2 (wejście) | Żaden<br>Okap<br>Kominek<br>*Informacja zwrotna przepustnicy przeciwpożarowej<br>Intensywny<br>Stop<br>Domyślny<br>Zdalny | W tym miejscu można wybrać funkcję wejścia cyfrowego DI2. Dostępne alternatywy to różne pozycje wentylacji.<br><br>*Jeśli skonfigurowano przepustnicę przeciwpożarową, informacja zwrotna będzie również alternatywa. |

### 5.3.7. Podłączenie przepustnicy mrozoodpornej

**ZACHOWAJ OSTROŻNOŚĆ!**
**Aby zapobiec zamarzaniu obiegu wody w pompie ciepła w przypadku przerwy w dostawie prądu, należy podłączyć przepustnicę chroniącą przed zamarzaniem.**

Przepustnica musi być 2-rdzeniową przepustnicą 230 V z mechanicznym powrotem sprężyny do pozycji zamkniętej w stanie braku aktywności. Wykorzystać można produkt Flexit 14481 (średnica 200) lub 14485 (średnica 250).

## Połączenie elektryczne

UWAGA! Pamiętaj o mostku pomiędzy wyjściami 7 i 10. Opis wejść i wyjść – patrz tabela w rozdziale 5.3.6.

Od modułów wentylacyjnych o nr art. 800480-000036 i 800481-000168 mostek jest montowany fabrycznie.

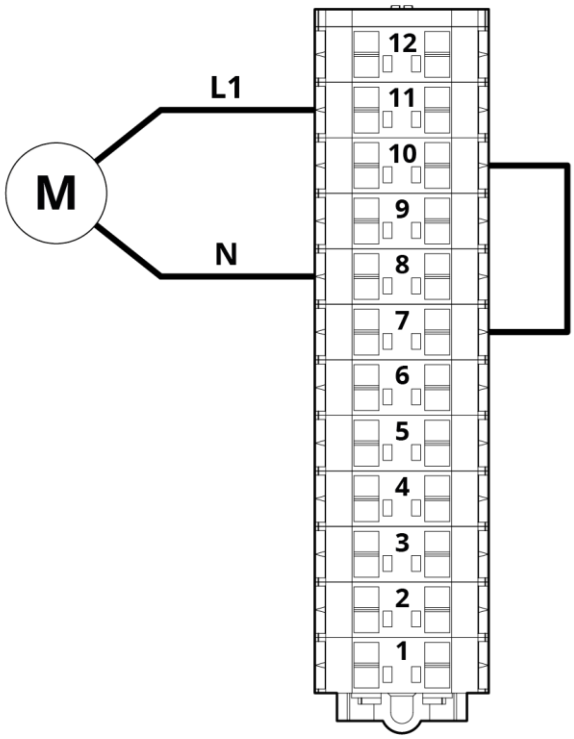


### 5.3.8. Napięcie

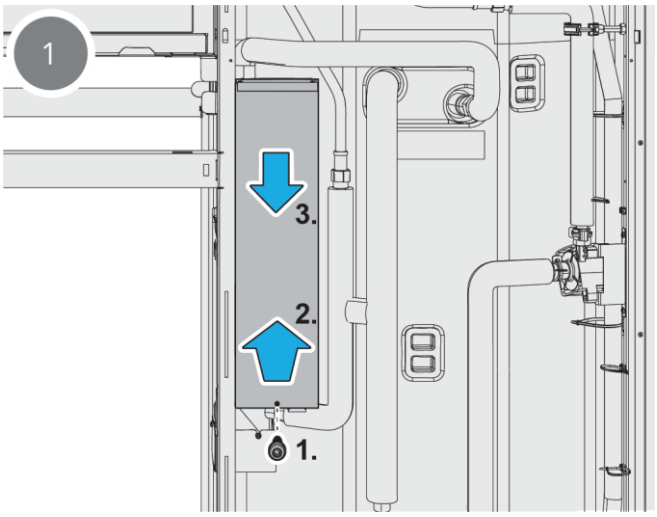


Odkręć śruby do pokrywy nad skrzynką elektryczną i zdejmij pokrywę.

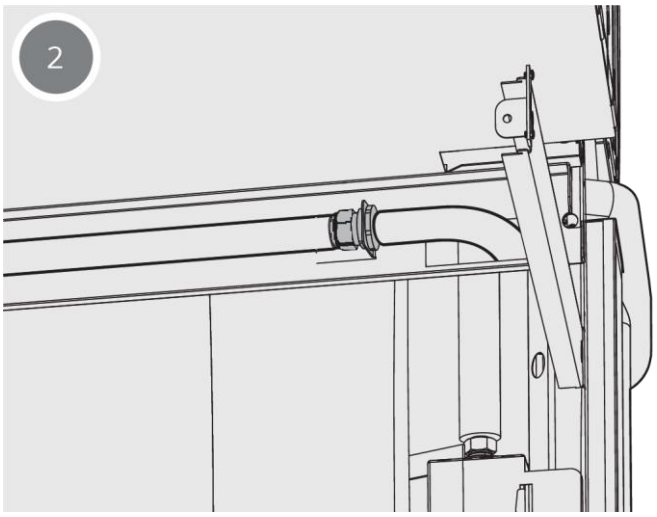


Dokręć złączki do 2 Nm.

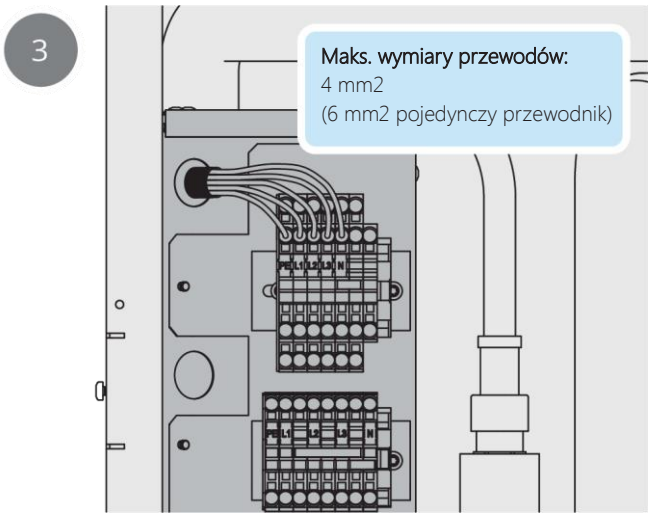

## 5.4. Woda i rury

Rury powinny być ułożone, bez zaciskania, w ścianie wewnętrznej przylegającej do sypialni i salonu. Ma to na celu uniknięcie przenoszenia hałasu i wibracji.

**UWAGA**
Woda wpływająca musi być czysta. W przypadku korzystania z własnego źródła wody może być konieczne zastosowanie dodatkowego filtra do wpływającej wody.

### 5.4.1. Ciśnienie wody

Ciśnienie wejściowe wody nie powinno przekraczać 0,45/4,5 MPa/ bar. Jeśli ciśnienie wody przekracza 0,45/4,5 MPa/bar, należy zainstalować zawór redukcyjny (z zaworem zwrotnym).

### 5.4.2. Jakość wody

Jeśli woda pitna ma wyższą dH (twardość w Niemczech) niż podano poniżej, należy zainstalować filtr zmiękczający. Ma to na celu zabezpieczenie działania pompy.

| | |
|---|---|
| Wartość pH: | Min. 7 |
| Zawartość wapnia: | Maks. 50 mg/l = 7 °dH |
| Zawartość magnezu: | Maks. 10 mg/l |
| Dwutlenek węgla (wolny): | Maks. 5 mg/l |
| Zawartość chloru: | Maks. 250 mg/l |
| Zawartość siarczanów: | Maks. 250 mg/l |
| Połączona zawartość chlorków i siarczanów: | Maks. 250 mg/l |

### 5.4.3. Podłączenia wody

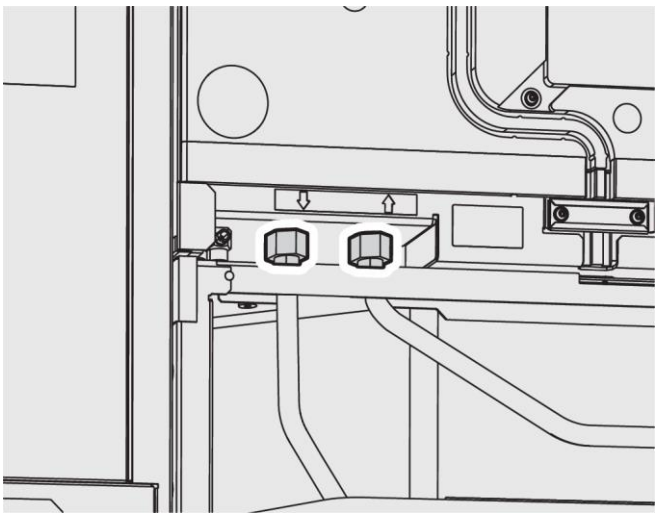

Sprawdź połączenia z pompą ciepła.
Moment dokręcania 30 Nm.

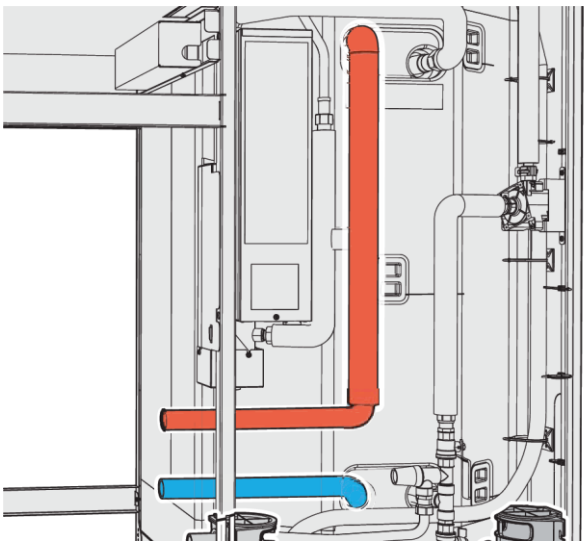

Przyłącze ciepłej wody średnica 22 mm, płaski koniec.
Przyłącze wody zimnej G3/4".
Zaprezentowany jest normalny układ rur.

### 5.4.4. Odpływ

Woda odpływowa z parownika i zaworu bezpieczeństwa jest doprowadzana przez bezciśnieniową rurę do miski odpływowej i dalej do wpustu.
Rura odpływowa musi być niezamarznięta, zamknięta i ze spadkiem na całej długości.

Wymiar pojemników odpływu dla dalszych połączeń wynosi 32 mm (średnica). Sworzeń nie może być skręcony, lecz nałożony normalnie na pojemnik odpływu.

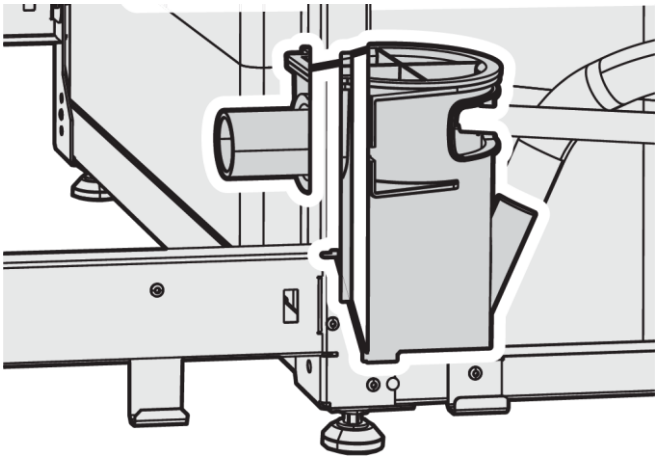

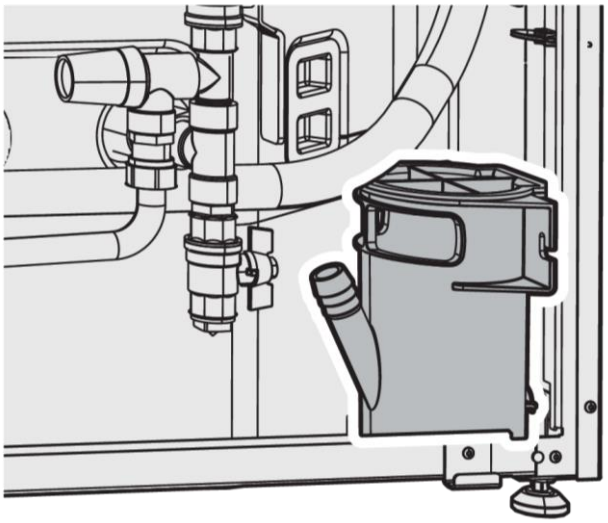

Alternatywne wyjście dla rur z ciepłą i zimną wodą.
Alternatywna lokalizacja wanienki ściekowej.

Przewód odpływowy można ciąć i przesuwać.
W ścianie bocznej można wykonać otwór we wskazanym miejscu.

## 5.5. Podłączenie systemu grzewczego WH4

Przyłącza wody użytkowej, zob. rozdział 5.4

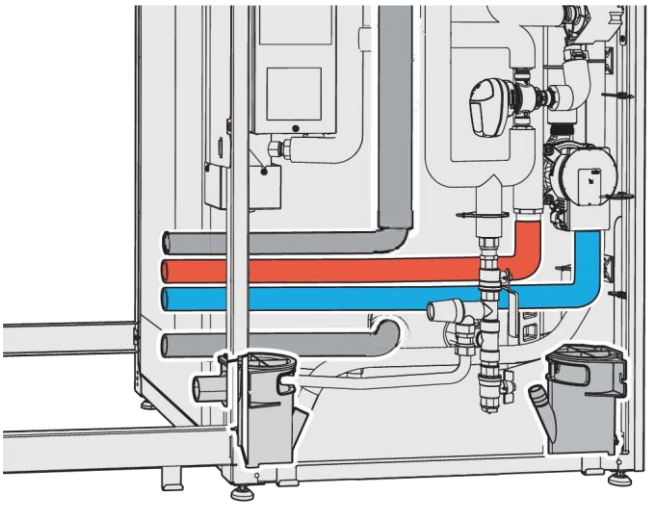

Przyłącza „G1" do instalacji grzewczej.
Zaprezentowany normalny układ rur

### 5.5.1. Montaż

**ZACHOWAJ OSTROŻNOŚĆ!**
Przed podłączeniem pompy ciepła system rur musi zostać przepłukany do stanu czystości, aby uniknąć zanieczyszczenia rur, które mogłoby uszkodzić elementy składowe produktu.

Po stronie wody powrotnej należy włożyć odpowiedni filtr w celu wydłużenia żywotności elementów.

### 5.5.2. Wymiary

**UWAGA**
Zawór bezpieczeństwa musi mieć maksymalne ciśnienie otwarcia 0,3/3 MPa/bar i powinien być zamontowany po stronie powrotnej czynnika grzewczego.

Temperatura musi być zazwyczaj ustawiona w zakresie od 25°C do 45°C. Sprawdź zalecenia dotyczące podłóg w danym domu.

**ZACHOWAJ OSTROŻNOŚĆ!**
Podczas dokonywania ustawień początkowych należy zwrócić szczególną uwagę na temperatury maksymalne i minimalne, ponieważ nieprawidłowe wartości mogą uszkodzić podłogę. Sprawdź zalecenia dla konkretnego domu.

Najwyższa dopuszczalna temperatura zwrotna: 50°C

**Jakość wody**
W obiegu czynnika grzewczego można stosować zwykłą wodę wodociągową.
Należy unikać szczególnie twardej lub korozyjnej wody.

# 6. Uruchomienie

## 6.1. Przed uruchomieniem

**ZACHOWAJ OSTROŻNOŚĆ!**
Przed uruchomieniem należy postępować zgodnie z poniższymi instrukcjami, aby uniknąć uszkodzenia produktu.

UWAGA! Ważne punkty przed podłączeniem produktu do zasilania.

1 Wszystkie przyłącza wodne po stronie czynnika podstawowego i grzewczego muszą być podłączone w sposób wskazany w poprzednich rozdziałach.
2 Zbiornik/obwód pierwotny musi być wypełniony wodą. Pamiętaj, aby podczas napełniania zbiornika otworzyć zawór odcinający. Musi on być zawsze otwarty podczas pracy produktu i zamknięty tylko w celu konserwacji obwodu pierwotnego. Podczas napełniania należy otworzyć zawór w celu zapewnienia, że większość powietrza jest odprowadzana z systemu.
3 Należy otworzyć dopływ wody.

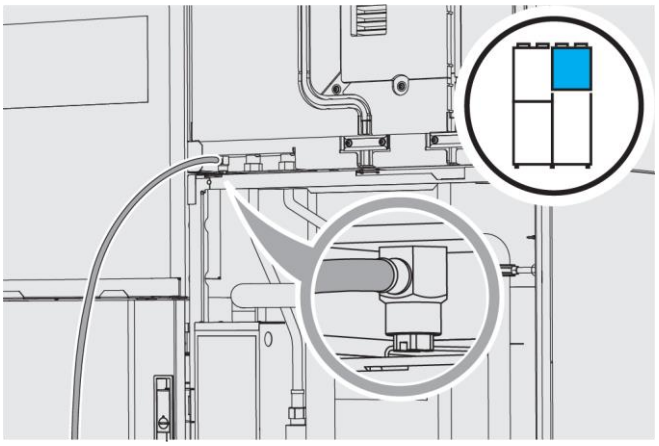

4 Podłącz wąż odpowietrzający w sposób pokazany na rysunku. Doprowadź wąż do zbiornika, aby uniknąć rozlania się wody na produkt.
5 Przed uruchomieniem należy napełnić obieg czynnika grzewczego (WH4).

Można teraz podłączyć zasilanie elektryczne.

Po podłączeniu zasilania elektrycznego uruchomi się pompa obiegowa w WH4. Wentylacja obiegu czynnika grzewczego może być teraz zakończona.

## 6.2. Połączenie

W zależności od tego, czy sieć jest dostępna, czy nie, należy postępować zgodnie z odpowiednimi instrukcjami poniżej.

### 6.2.1. Brak dostępnej sieci

Podłączyć produkt do punktu dostępowego (element wyposażenia dodatkowego nr 116733).

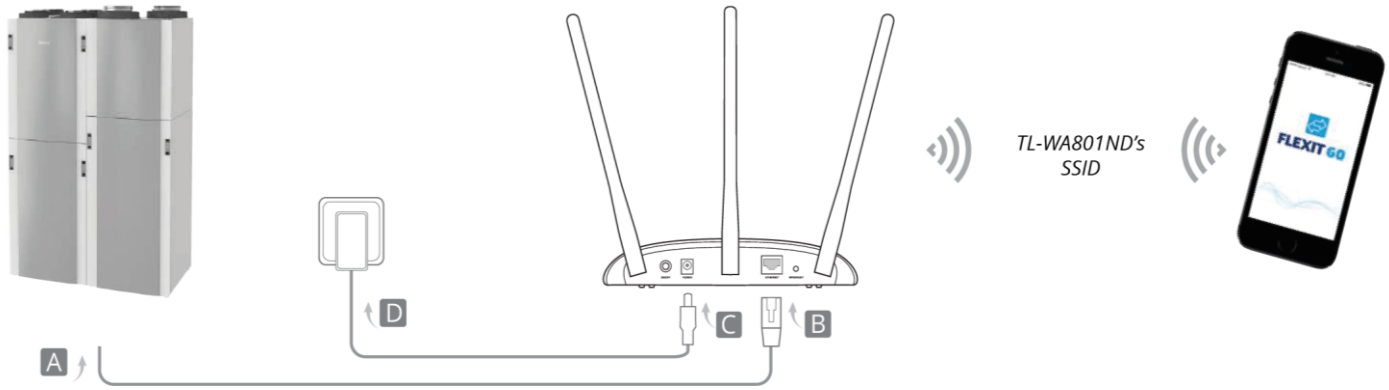


Wyposażenie dodatkowe
pozycja nr 116733

1 Podłącz kabel sieciowy z produktu do punktu dostępowego (A do B).
2 Podłącz zasilacz sieciowy do punktu dostępowego (C do D).
3 Włącz punkt dostępowy i odczekaj aż diody LED dot. prądu (⏻) i połączenia bezprzewodowego (📶) będą świecić w sposób ciągły.

### 6.2.2. Dostępna sieć

Jeśli dostępna jest sieć, produkt można podłączyć na dwa sposoby: za pomocą kabla sieciowego lub za pomocą sieci Wi-Fi przy użyciu elementu wyposażenia dodatkowego nr 116733.

Podłącz produkt do routera domowego za pomocą kabla sieciowego.

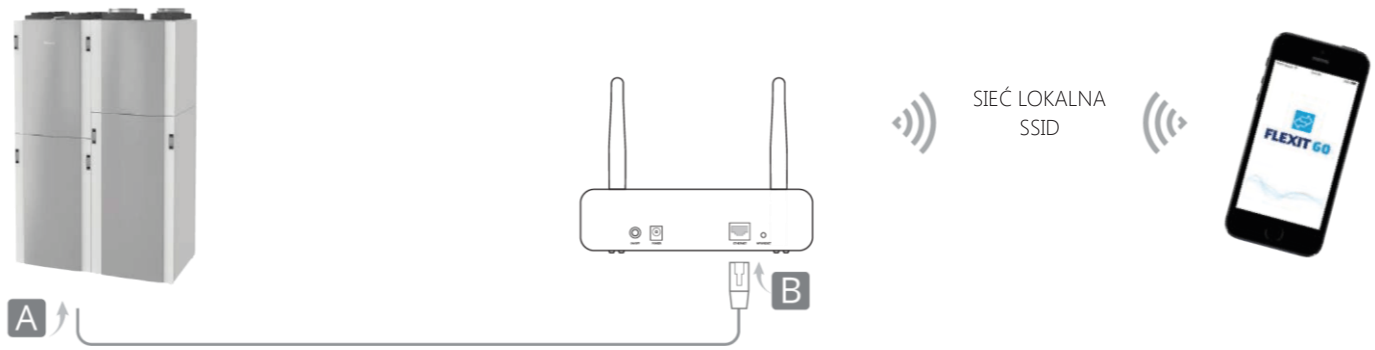


1 Podłącz kabel sieciowy z produktu do routera domowego (A do B).

Podłącz produkt do routera domowego przez Wi-Fi (wyposażenie dodatkowe nr 116733).

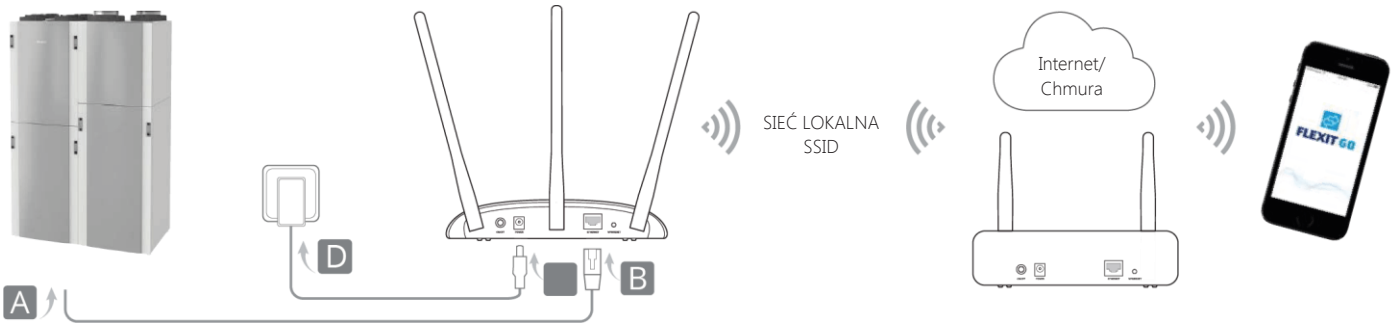


1 Podłącz kabel sieciowy z produktu do punktu dostępowego (A do B).
2 Podłącz zasilacz sieciowy do punktu dostępowego (C do D).
3 Włącz punkt dostępowy i odczekaj aż diody LED dot. prądu (⏻) i połączenia bezprzewodowego (📶) będą świecić w sposób ciągły.
4 Połącz się z siecią Wi-Fi wyposażeniem dodatkowym za pomocą standardowego identyfikatora SSID i hasła (wydrukowanego na etykiecie punktu dostępowego).
5 Otwórz przeglądarkę internetową i wpisz 192.168.0.254
6 Zaloguj się wpisując **admin** (małe litery) jako nazwa użytkownika i hasło.
7 Wybierz opcję „Szybka instalacja" i naciśnij „Dalej".
8 Jeśli chcesz, zmień hasło logowania i naciśnij „Dalej".
9 Wybierz tryb klienta i naciśnij „Dalej".
10 Postępuj zgodnie z instrukcjami, aby zakończyć konfigurację.

## 6.3. Podłącz produkt

**UWAGA**
Produkt jest uruchamiany za pomocą bezpośredniego połączenia bezprzewodowego
połączenie pomiędzy produktem a telefonem komórkowym lub tabletem z zainstalowaną aplikacją Flexit GO.

1 Pobierz aplikację Flexit GO na swój telefon komórkowy.

GET IT ON Google Play

Download on the App Store

2 Włącz produkt i punkt dostępu (element wyposażenia dodatkowego nr 116733), jeśli jeszcze tego nie zrobiłeś.
3 Zaczekaj trzy minuty.
4 Przejdź do ustawień urządzenia mobilnego dla sieci bezprzewodowych.
5 Podłącz do routera lub punktu dostępu.
W przypadku korzystania z punktu dostępu: Połącz się z siecią bezprzewodową punktu dostępowego. Identyfikator SSID i hasło są drukowane na etykiecie pod punktem dostępu.
6 Uruchom Flexit GO na swoim urządzeniu przenośnym.

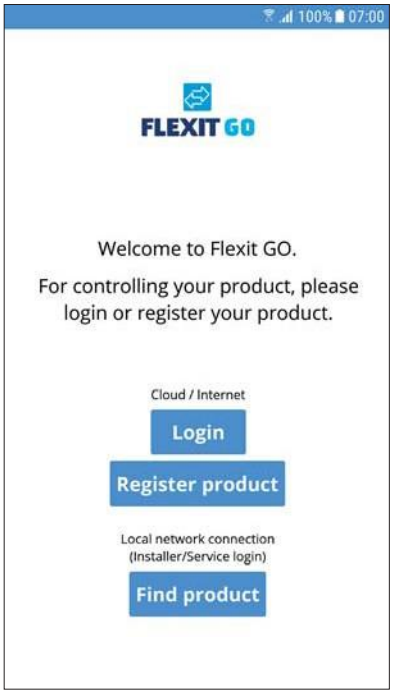


7 Naciśnij „znajdź produkt".

8 Wybierz urządzenie, z którym chcesz się połączyć z listy.
9 Naciśnij „Połącz".

**UWAGA**
Aby można było uruchomić instrukcję rozruchu, produkt musi być w trybie konfiguracji.

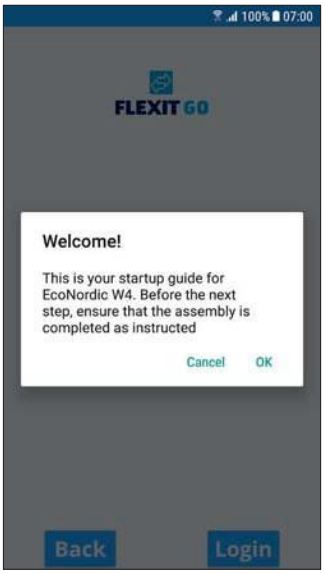


W4

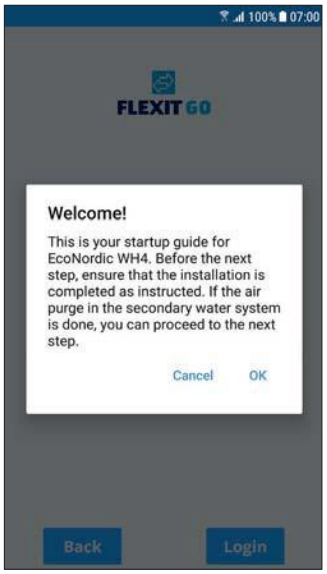


WH4

11 Jeśli wszystko jest gotowe do rozpoczęcia oczyszczania powietrza, należy nacisnąć „OK", aby otworzyć przewodnik uruchamiania.
Jeżeli nie, należy nacisnąć „Anuluj".

## 6.4. Przewodnik uruchamiania

**OSTRZEŻENIE**
Nieprawidłowa regulacja urządzenia może mieć wpływ na jego funkcjonowanie i spowodować uszkodzenie budynku.

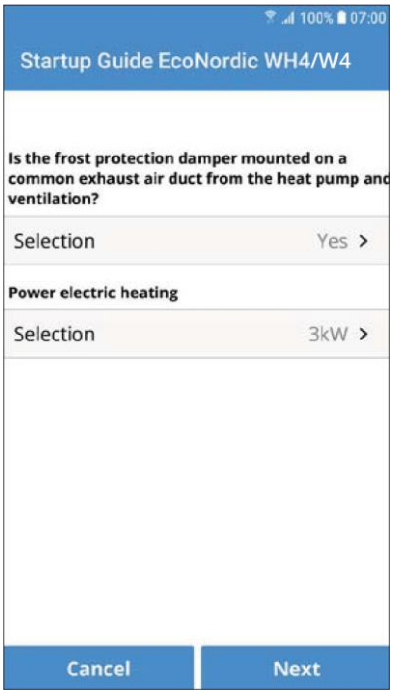


1 Należy wybrać, czy przepustnica mrozoodporna jest zamontowana na wspólnym kanale wylotowym z pompy ciepła i systemu wentylacyjnego.
1.1 Naciśnij „Wybierz"
1.2 Naciśnij „Tak" lub „Nie".
1.3 Naciśnij „OK".

Wybierz „oddzielny wylot”:

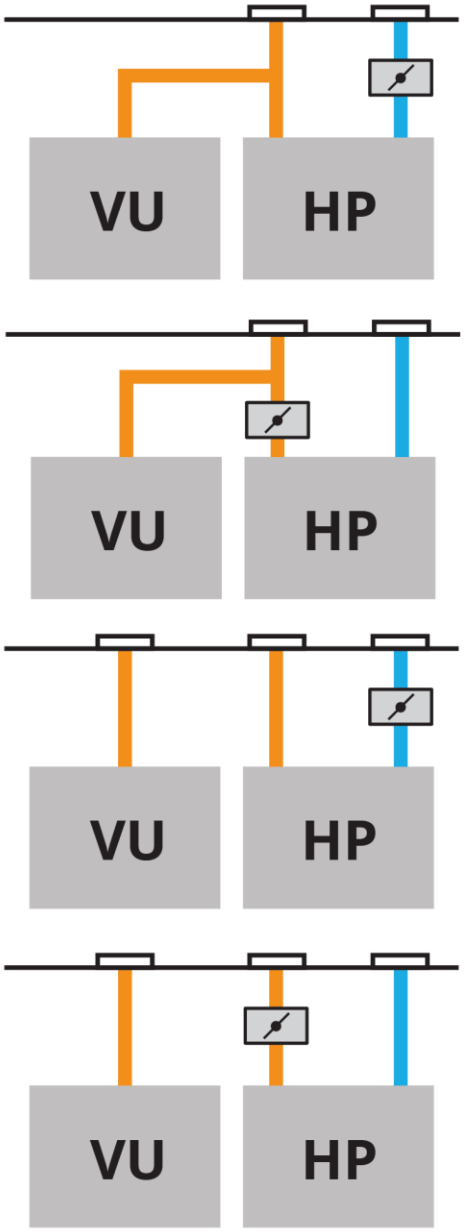


Wybierz „wspólny wylot”:

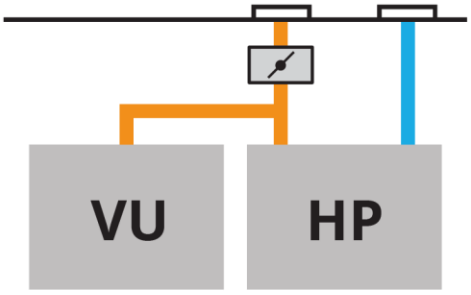


2 Do wyboru jest element elektryczny o mocy 1 kW lub 3 KW:
   2.1 W pozycji „Wyjście elementu elektrycznego” naciśnij „Wybierz”.
   2.2 Naciśnij „1 kW” lub „3 kW”.
   2.3 Naciśnij „OK”.
   2.4 Naciśnij „Dalej”.

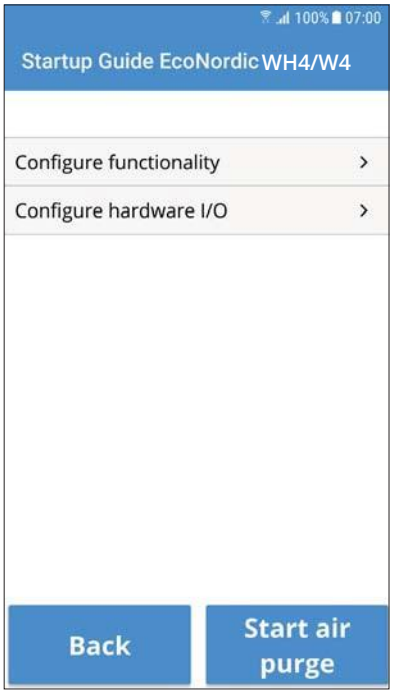


3 Czy są podłączone jakieś akcesoria, które zgodnie z ich instrukcją wymagają konfiguracji?
   Tak: naciśnij „Konfiguruj funkcjonalność”.
   Nie: naciśnij „Rozpocznij oczyszczanie powietrza”..

**UWAGA**
Aplikacja została uruchomiona i produkt znajduje się w trybie „Wymuszone oczyszczanie powietrza pompy”. Tryb ten będzie aktywny przez 60 minut przed automatycznym zatrzymaniem i powrotem do „normalnego trybu pracy”, chyba że naciśniesz ręcznie przycisk „Gotowe”.

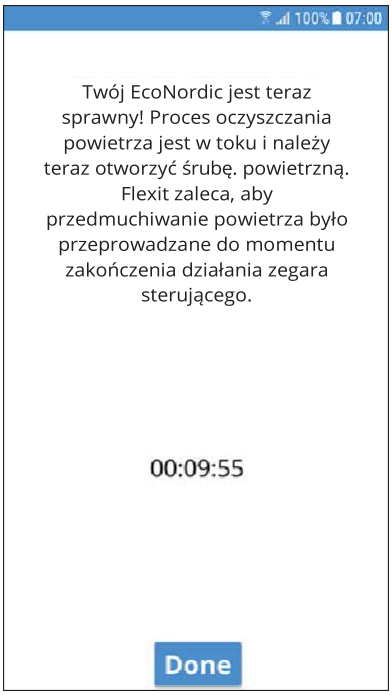


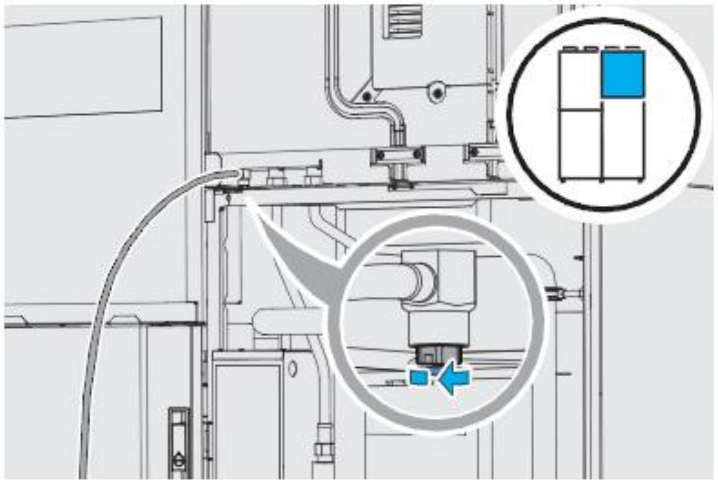

Do zamknięcia i otwarcia złączki odpowietrzającej użyj klucza 10 mm.

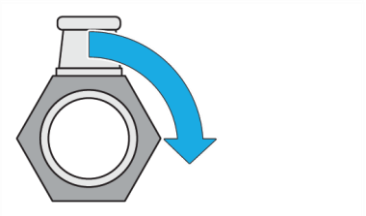

*Aby zamknąć, przykręć w prawo.* *Aby otworzyć, przykręć w lewo.*

4 Jeśli uważasz, że oczyszczanie powietrza skończyło się przed czasem, naciśnij „Gotowe”.
5 Naciśnij „OK”, aby zatrzymać oczyszczanie powietrza.

*- tylko WH4*

6 Po zakończeniu operacji oczyszczania powietrza, wrócisz do strony głównej.

# 7. Regulacja

## 7.1. Różnice systemowe między Android i iOS

Ekran startowy będzie wyglądał inaczej w zależności od tego, czy używana jednostka mobilna jest przeznaczona dla systemu Android czy iOS. Najważniejszą różnicą jest to, że Android posiada menu jako opcję w lewej górnej części ekranu startowego, podczas gdy iOS posiada ikony wyboru menu w dolnej części ekranu.

- *tylko WH4*

- *tylko WH4*

## 7.2. Regulacja początkowa, wentylacja

**OSTRZEŻENIE**
Nieprawidłowa regulacja urządzenia może mieć wpływ na jego funkcjonowanie i spowodować uszkodzenie budynku.

- *tylko WH4*

1 Naciśnij przycisk „Więcej" w menu wyboru.

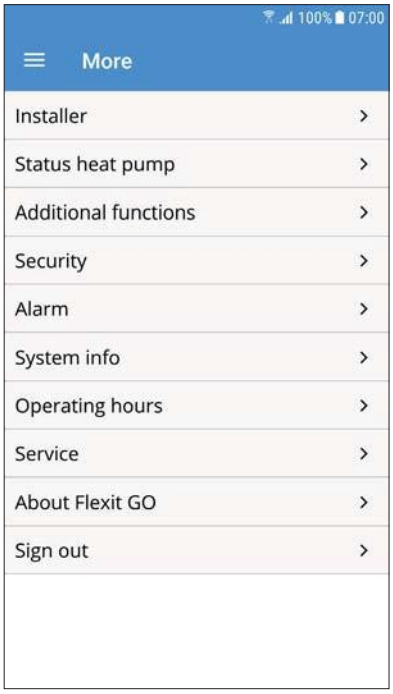


2 Naciśnij „Instalator".

3 Naciśnij „Uruchomienie".
Postępuj zgodnie z instrukcją i dostosuj wartości w razie potrzeby.

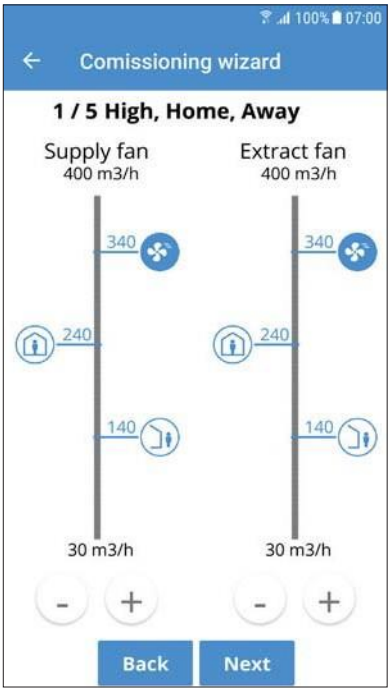


4 Dostosuj wartość, jeżeli jest taka potrzeba.
Naciśnij „Dalej", aby kontynuować.

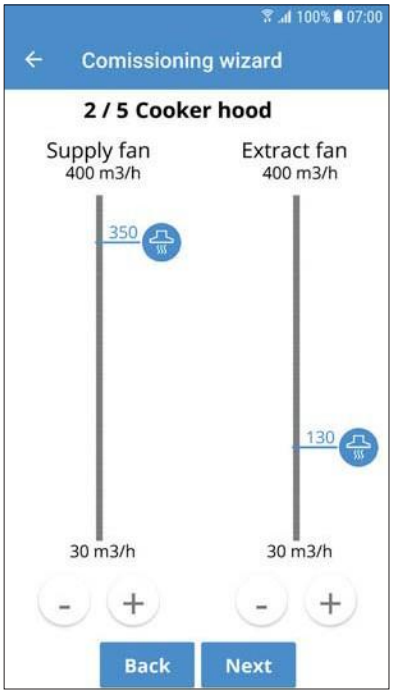


5 Dostosuj wartość, jeżeli jest taka potrzeba.
Naciśnij „Dalej", aby kontynuować.

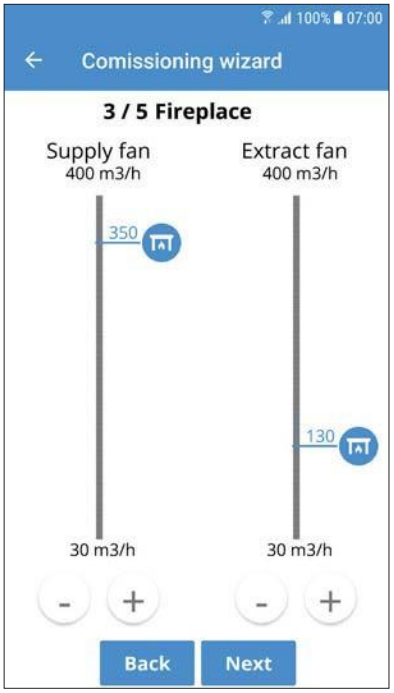


6 Dostosuj wartość, jeżeli jest taka potrzeba.
Naciśnij „Dalej", aby kontynuować.

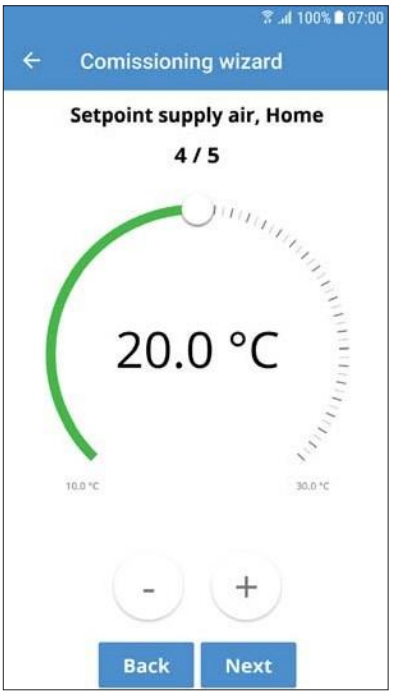


7 Dostosuj wartość, jeżeli jest taka potrzeba. Naciśnij „Dalej", aby kontynuować.

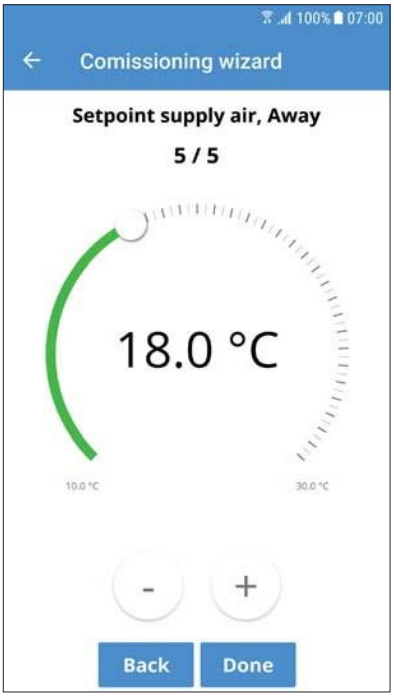


8 Dostosuj wartość, jeżeli jest taka potrzeba. Naciśnij „Zrobione".

Produkt jest teraz gotowy do użycia.

## 7.3. Ustawienia, ogrzewanie

Jeśli chcesz zmienić ustawienia ogrzewania, przejdź do menu głównego →„Ogrzewanie”→ „Ustawienia zaawansowane”.

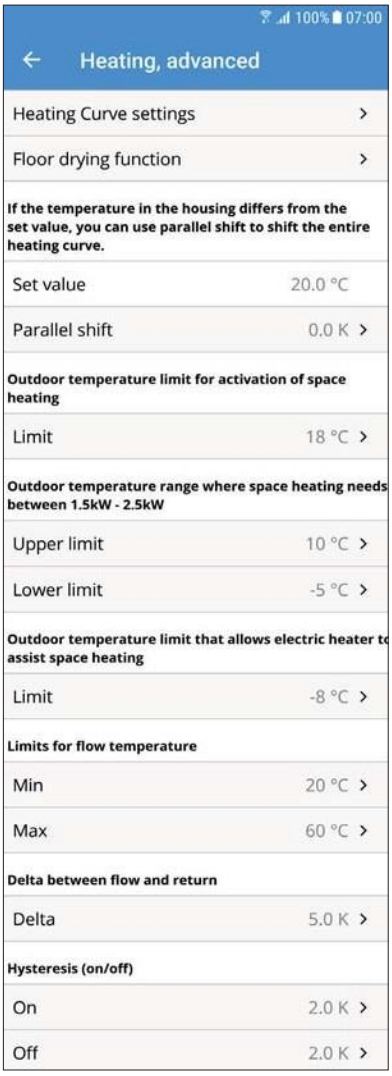


Aby wyregulować ustawienia krzywej grzewczej, należy przejść do punktu „Ustawienia krzywej grzewczej”.

## 8. Kontrola końcowa

**Sprawdź następujące punkty:**

| Opis | Rozdział | Zrobione ✓ |
|---|---|---|
| Przewody zostały zaizolowane zgodnie z instrukcjami i dokumentacją techniczną | 3 | |
| Kanały zostały połączone z odpowiednimi złączkami. | 8 | |
| Jest tam właz rewizyjny do zamkniętych przewodów i przyłączy elektrycznych. | - | |
| Doprowadzanie i odprowadzanie ciepłej wody użytkowej zostało podłączone prawidłowo i zgodnie z wymogami prawnymi. | - | |
| Wylot odpływu został podłączony do odpływu | - | |
| Obwód rurowy, przyłącza wodne i drenaż są szczelne. | - | |
| Wszystkie przyłącza elektryczne dla napięcia, sterowania i wszelkich akcesoriów są podłączone prawidłowo i zgodnie z wymogami prawnymi. | - | |
| Montaż i instalacja zostały przeprowadzone zgodnie z instrukcją. | - | |
| Regulacja została przeprowadzona zgodnie z instrukcjami i dokumentacją projektową | - | |
| Urządzenie działa normalnie na każdym etapie | - | |
| Produkt ten wytwarza ciepłą wodę | - | |
| Właściciel nieruchomości został poinstruowany i poinformowany o podstawowych funkcjach produktu. | - | |
| Drzwi są zamknięte, a blokady drzwi obrócone do pozycji poziomej. | - | |
| | | |
| (WH4) Produkt wytwarza ciepło i utrzymuje deltę, jak pokazano na rysunku | - | |

## 9. Dane techniczne

| | | W4 | WH4 |
|---|---|---|---|
| | | 400 V~3N | 400 V~3N |
| WŁAŚCIWOŚCI | Profil wody wodociągowej (EN 16147) | XL | XL |
| | COP, woda wodociągowa (EN 16147) | 3.2 | 3.2 |
| | Wydajność sprężarki wyjściowej | N: | XS WR N: |
| | Natężenie dźwięku (EN 12102) | 52 dB(A) | 52 dB(A) |
| | Kod IP | IP21 | IP21 |
| | Maks. jakość powietrza | 370 $m^3$/h @ 100 Pa | 370 $m^3$/h @ 100 Pa |
| | Punkt sterowania | 240 $m^3$/h @ 100 Pa | 240 $m^3$/h @ 100 Pa |
| | SFP | 1,5 @ 240 $m^3$/h | 1,5 @ 240 $m^3$/h |
| | Wydajność komponentu | 84% | 84% |
| | Wydajność temperatury | < 90% | < 90% |
| | SCOP (EN 14825) | | 3,08 |
| PRĄD | Napięcie znamionowe | 400 V~3N | 400 V~3N |
| | Ciągły przepływ przez grzejnik, wydajność | 3 kW (1 kW) | 3 kW (1 kW) |
| | Rozmiar bezpiecznika | 3x16 A (3x10 A) | 3x16 A (3x10 A) |
| | Łączny prąd znamionowy | 14.3 A (10,0 A) | 14.3 A (10.0 A) |
| | Całkowita moc znamionowa | 6.4 kW (4.4 kW) | 6.4 kW (4.4 kW) |
| WENTYLACJA | Rodzaj wentylatora | B-wheel | B-wheel |
| | Sterowanie silnikiem wentylatora | 0–10 V | 0–10 V |
| | Prędkość wentylatora | 3750 rpm, maks. | 3750 rpm, maks. |
| | System sterowania, standard | Flexit GO | Flexit GO |
| | Typ filtra (WEJŚCIE/WYJŚCIE) | ePM1 55% (F7) | ePM1 55% (F7) |
| | Połączenie przewodów | Średnica 160 mm | Średnica 160 mm |
| CIEPŁA WODA | Objętość grzejnika | 197 L | 197 L |
| | Nominalne ciśnienie robocze | 0,45/4,5 MPa/bar | 0,45/4,5 MPa/bar |
| | Maks. ciśnienie robocze | 0,7/7 MPa/bar | 0,7/7 MPa/bar |
| | Temperatura wody | 5–65°C (Legionella: 75°C) | 5–65°C (Legionella: 75°C) |
| | Minimalna odległość od powierzchni palnych | brak wymogów | brak wymogów |
| POMPA CIEPŁA | Substancja chłodząca | $CO_2$ NJ | $CO_2$ NJ |
| | GWP | 1 | 1 |
| | Połączenie przewodów | Średnica 200 mm | Średnica 200 mm |
| | Maks. ciśnienie robocze | 14/140 MPa/bar | 14/140 MPa/bar |
| | Temperatura powietrza zewnętrznego | Min. -25°C | Min. -25°C |
| | Sterowanie inwertera | Tak | Tak |
| WYMIARY | Wysokość | 1900 mm | 1900 mm |
| | Szerokość | 1198 mm | 1198 mm |
| | Głębokość | 650 mm | 650 mm |
| WAGA | Całkowita, bez wody | 232 kg | 238 kg |
| | Moduł zbiornika | 65 kg 59 kg (waga bez drzwi) | 71 kg 65 kg (waga bez drzwi) |
| | Moduł wentylacji | 84 kg 76 kg (waga bez drzwi) | 84 kg 76 kg (waga bez drzwi) |
| | Pompa ciepła | 71 kg 65 kg (waga bez drzwi) | 71 kg 65 kg (waga bez drzwi) |
| | Obudowa wentylacji | 12 kg | 12 kg |
| MONTAŻ | Pozycja | Przestrzeń/szafka techniczna | Przestrzeń/szafka techniczna |
| | Temperatura przestrzeni | Min. 3°C | Min. 3°C |

Klasa energetyczna: A+

(przeciętne warunki klimatyczne)

## 9.1. Objętość powietrza i dane dot. dźwięku

### 9.1.1. Strona wlotu powietrza

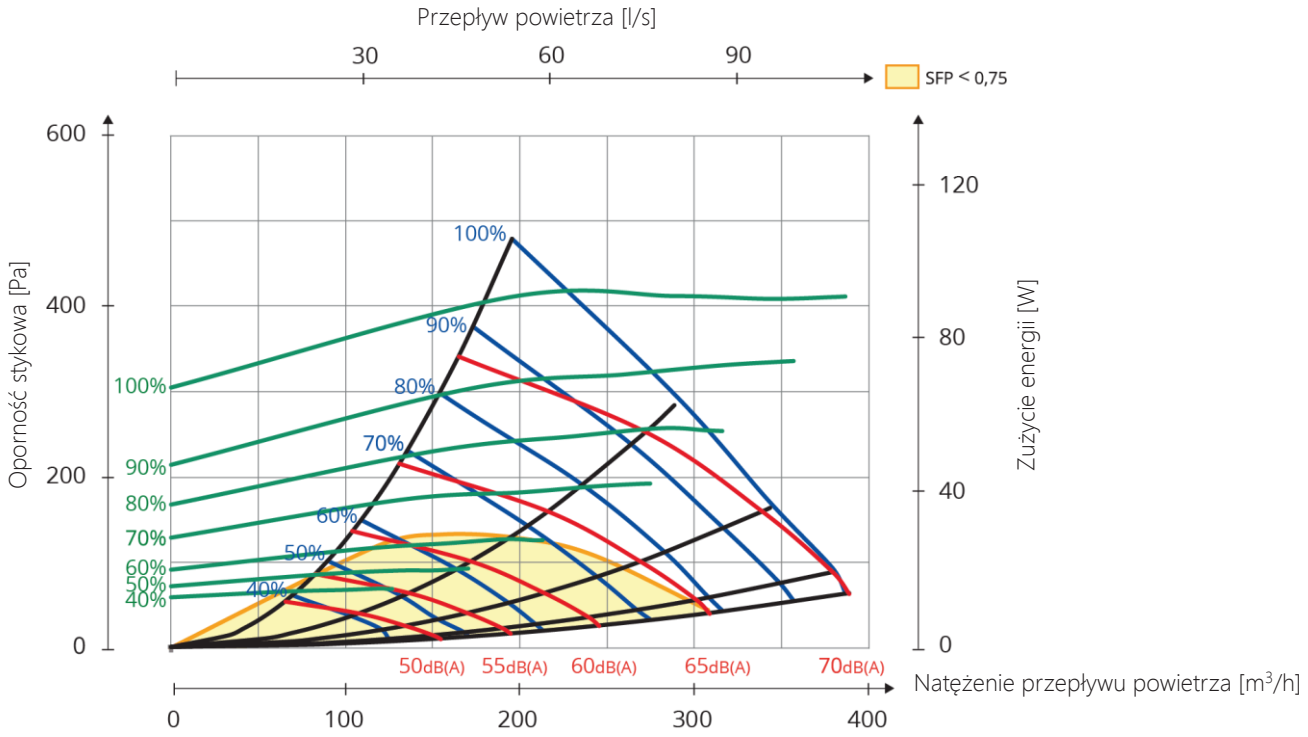


### 9.1.2. Strona wylotu powietrza

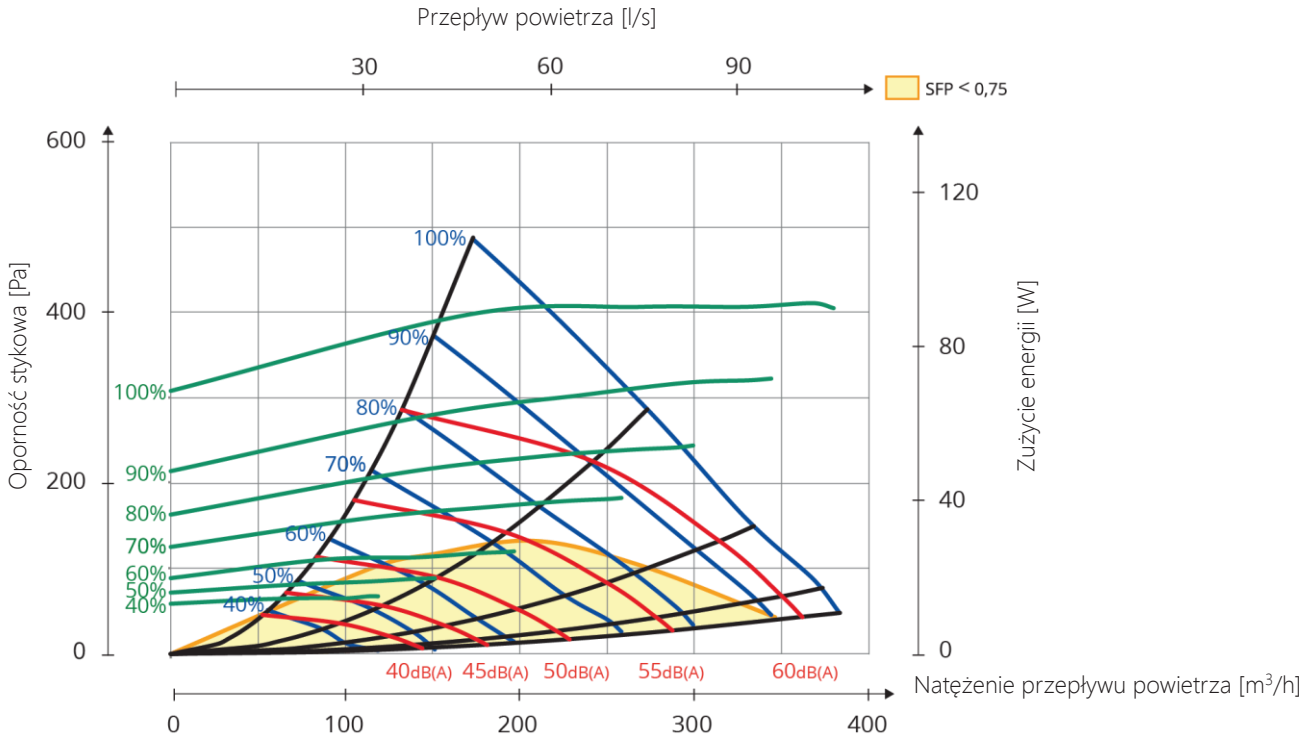

## Objaśnienie schematu:

Dane dźwiękowe są określone jako poziom mocy akustycznej LwA na wykresach wydajnościowych. (To jest dźwięk do kanału.)

Wartości te można skorygować za pomocą tabeli dla różnych pasm oktawowych, aby przyjrzeć się Lw (bez dostosowania do pasma A).

Tabela korekcyjna dla poszczególnych oktaw jest podana w Lw, co oznacza, że wartości Lw są podane po przeliczeniu każdej oktawy dla powietrza nawiewanego i wywiewanego.

Dźwięk emitowany przez urządzenie musi być obliczany na podstawie wykresu powietrza nawiewanego.

Dane dotyczące powietrza nawiewanego są mierzone zgodnie z normą ISO 5136, „Metoda indukcyjna". Emitowany hałas jest mierzony zgodnie z normą ISO 9614-2. Urządzenia pomiarowe Bruel & Kjær, typ 2260.

## 9.1.3. Czynnik korygujący dla Lw

| Hz | 63 Lw (dB) | 125 Lw (dB) | 250 Lw (dB) | 500 Lw (dB) | 1000 Lw (dB) | 2000 Lw (dB) | 4000 Lw (dB) | 8000 Lw (dB) | LwA (dBA) |
|---|---|---|---|---|---|---|---|---|---|
| Powietrze nawiewane | 5 | 3 | 2 | -2 | -12 | -9 | -15 | -20 | |
| Powietrze wyciągane | 5 | 3 | 2 | -2 | -12 | -9 | -15 | -20 | |
| Emitowany dźwięk | -31 | -19 | -14 | -15 | -16 | -20 | -26 | -35 | -12 |

*Punkt pracy 240 m3/h przy 100 Pa.*

> PRZYKŁAD 1

**Dźwięk do kanału w różnych oktawach jest podany w Lw**

Punkt pracy daje 60 dBA ze schematu wydajności dla powietrza nawiewanego. Interesuje mnie co konkretnie jest w zakresie 250 Hz.

60 dBA-2= 58 dB co jest wartością Lw (poziom mocy akustycznej bez dostosowania do pasma A ucha)

> PRZYKŁAD 2

**Emitowany dźwięk w Lw na oktawę**

Jeżeli z wykresu wydajności powietrza nawiewanego (który wskazuje dźwięk do kanału) w punkcie pracy pobierany jest odczyt 60 dBA w celu uzyskania kolejnej wartości Lw dla różnych oktaw, wówczas od wartości odpowiedniej oktawy dla rzędu z emitowanym dźwiękiem odlicza się wartość dla danej oktawy.

60 dBA-15 (dla 500 Hz) = 45 dB, co jest wartością Lw i oznacza dźwięk emitowany przez urządzenie w tej oktawie.

> PRZYKŁAD 3

**Całkowity emitowany dźwięk z jednostki w LwA**

W prawym dolnym rogu tabeli znajduje się łączna wartość dźwięku emitowanego przez urządzenie, podana w polu w LwA. Jest to wartość zagregowana.
Wartości emitowanego dźwięku dla różnych oktaw zostały zsumowane, a następnie skorygowane dla pasma A. Jest to wykorzystane w następujący sposób:
Wartość LwA odczytywana jest ze schematu wydajności powietrza nawiewanego, w naszym przykładzie 60 dBA, a następnie jest odejmowana od wartości całkowitej (jest to również wartość LwA).
LwA 60 dBA-12 dBA = 48 dBA (co jest następnie podane w LwA, poziom mocy akustycznej dostosowany do pasma A ucha).

## 9.2. Wydajność pompy, system grzewczy

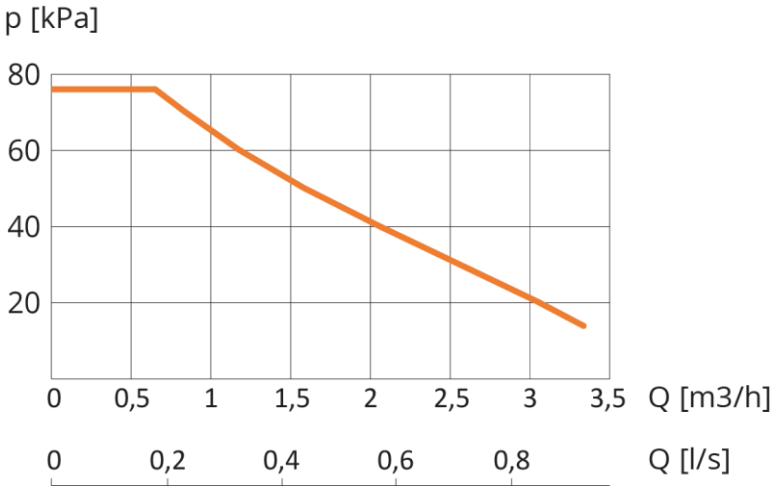


## 9.3. Lokalizacja złączki

## 10. Wymiary

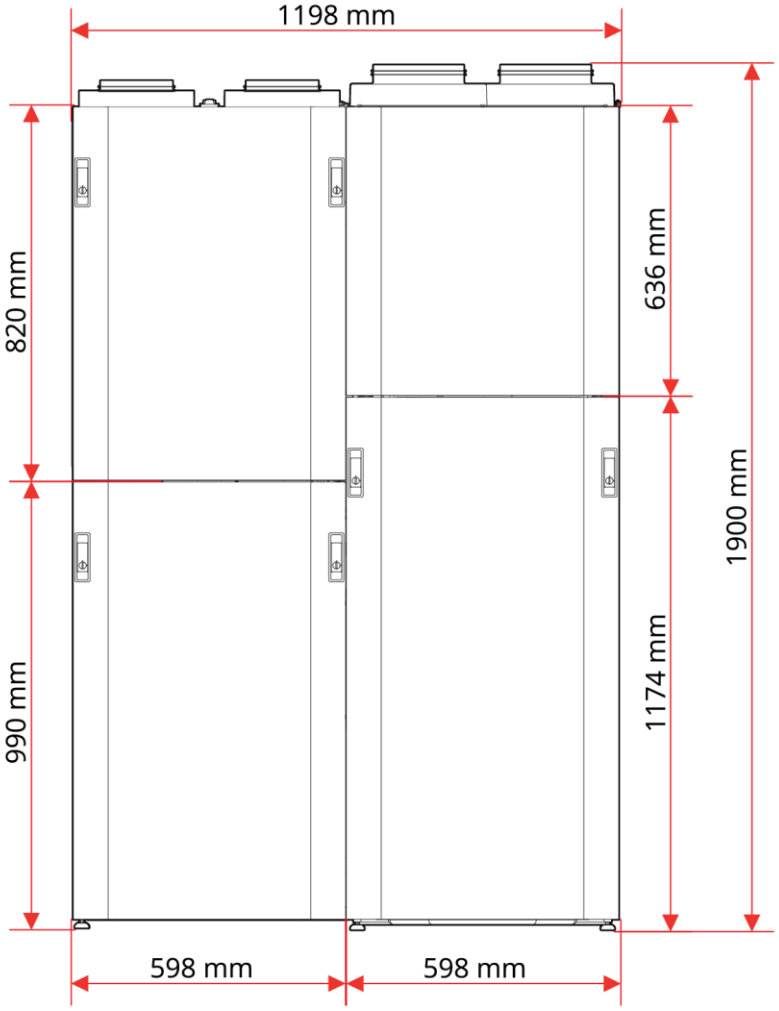
1198 mm
820 mm
990 mm
636 mm
1174 mm
1900 mm
598 mm
598 mm

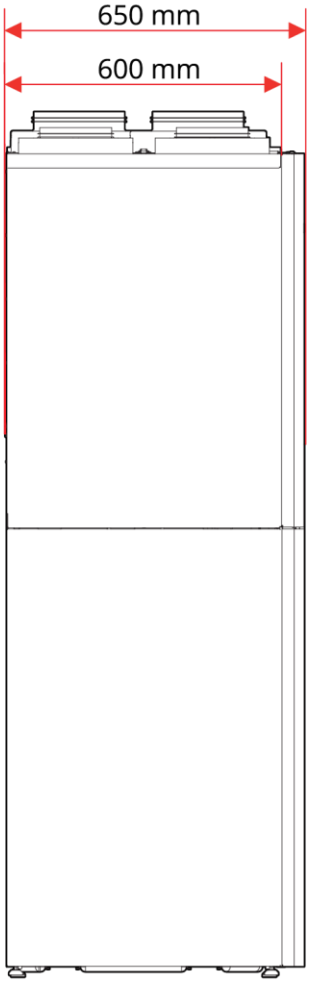
650 mm
600 mm

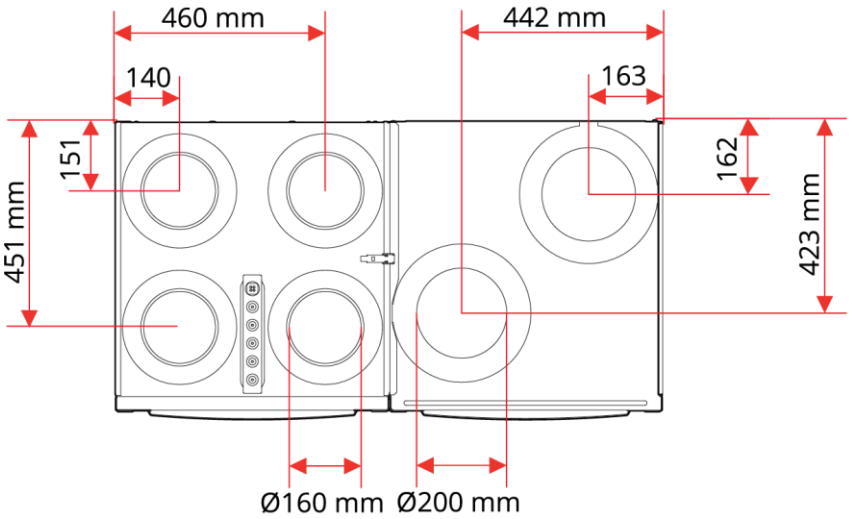
460 mm
140
151
451 mm
442 mm
163
162
423 mm
Ø160 mm
Ø200 mm

## 10.1. Moduł zbiornika

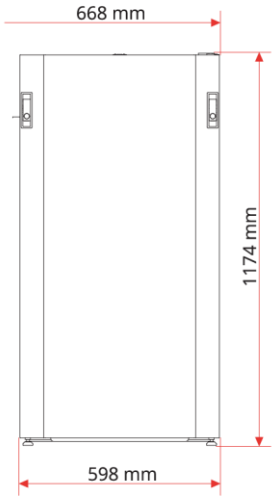


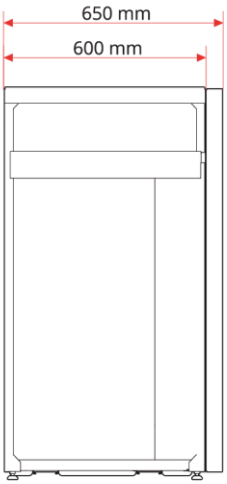


## 10.2. Moduł obudowy

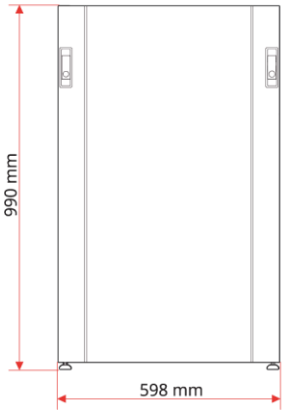


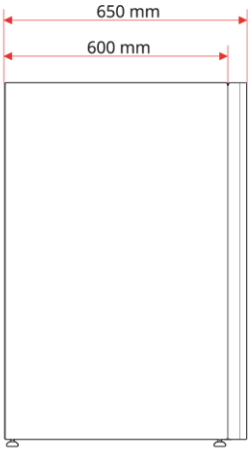


Wymiary wewnętrzne

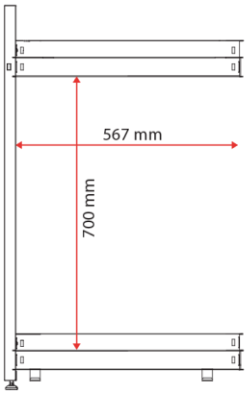


*Widok z przodu*

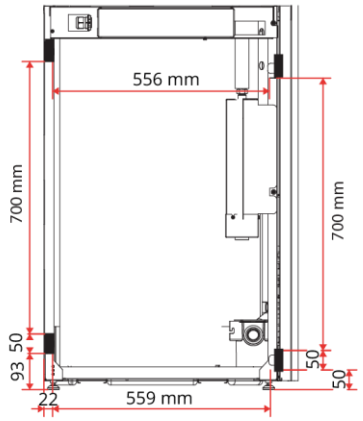


*Widok boczny*

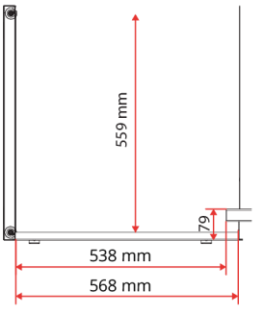


*Widok z góry*

## 10.3. Moduł wentylacji

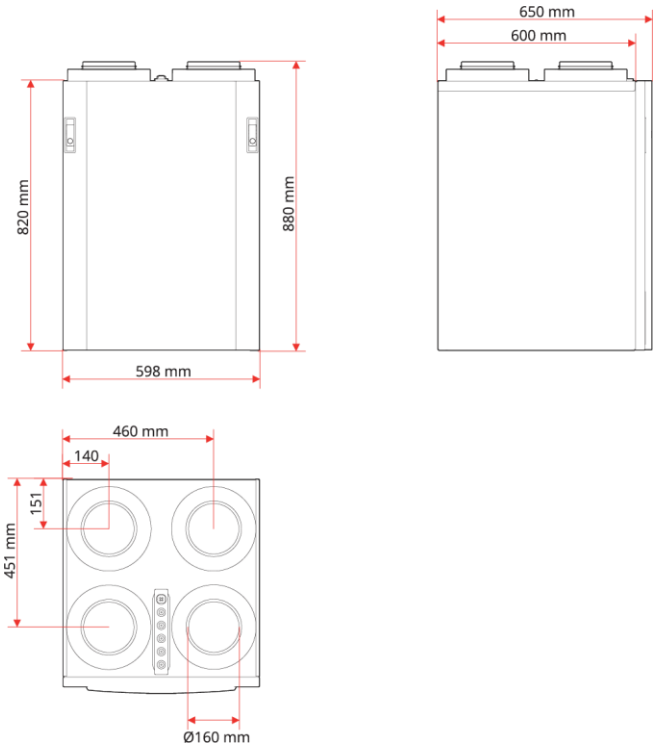


## 10.4. Moduł pompy ciepła

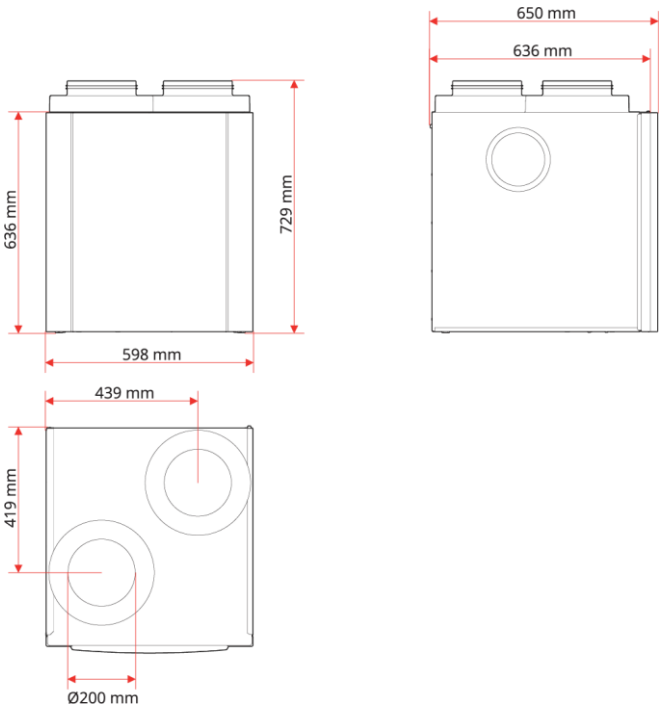

## 11. Deklaracja zgodności UE dotycząca oznakowania CE

Niniejsza deklaracja zgodności potwierdza, że produkty spełniają wymagania określone w następujących dyrektywach i normach:

| | |
|---|---|
| **Kompatybilność elektromagnetyczna (EMC)** | **2014/68/UE** |
| **Dyrektywa niskonapięciowa (LVD)** | **2014/35/UE** |
| **Urządzenia ciśnieniowe** | **2014/68/UE** |
| **RoHS 2** | **2011/65/UE** |
| **Dyrektywa dotycząca efektywnego energetycznie projektowania** | **812/2013/WE** |
| **Dyrektywa w sprawie etykiet efektywności energetycznej** | **814/2014/WE** |
| **Standardy bezpieczeństwa** | **EN 60335-1:2012 + A11** |
| **Norma dla pól elektromagnetycznych** | **EN 62233:2008** |
| **Standard EMC** | **EN 61000-6-3:2007 + A1:2011** |
| | **EN 61000-6-1:2007** |

Nasze produkty są testowane zgodnie z całością lub częścią poniższych norm:

| | |
|---|---|
| **Dyrektywa maszynowa (bezpieczeństwo)** | **2006/42/WE** |
| **Wielofunkcyjne pompy ciepła, wydajność** | **EN 16573:2017** |
| **Pompy ciepła do ciepłej wody użytkowej, wydajność** | **EN 16147:2017** Testowany w RISE (SP) |
| **Dane dot. dźwięku EN 12102:2017** | |
| **WH4:** | |
| **Pompy ciepła do ogrzewania pomieszczeń, wydajność** | **EN 14511:2018** |
| **Pompy ciepła do ogrzewania pomieszczeń, wydajność sezonowa** | **EN 14825:2016** |

**Producent: FLEXIT AS, Televeien 15, 1870 Ørje, Norwegia**

**Typ:**
**EcoNordic WH4 Indoor Climate Central**
**EcoNordic W4 Indoor Climate Central**

**Produkt jest oznakowany znakiem CE: 2018**

FLEXIT AS 2018

Knut Skogstad

Knut Skogstad
CEO