116927EN-04
2019-10

EcoNordic WH4/W4

INSTRUKCJE PRZETŁUMACZONE Z ORYGINALNEJ WERSJI JĘZYKOWEJ

NR ART. 800501,800502

PL

INSTRUKCJA OBSŁUGI

Indoor Climate Central

Spis treści

1. Postanowienia ogólne ... 5
   1.1. Wyłączenie odpowiedzialności ... 5
   1.2. Producent ... 5
   1.3. Usługi i wsparcie ... 5
   1.4. Utylizacja ... 5
   1.5. Potwierdzenie ... 5
2. Bezpieczeństwo ... 6
   2.1. Symbole i etykiety ... 6
   2.2. Ostrzeżenia w niniejszej instrukcji ... 6
   2.3. Ogólne zasady bezpieczeństwa ... 7
3. Przegląd systemu ... 9
4. Użycie ... 10
   4.1. Postanowienia ogólne ... 10
   4.2. Logując się do lokalnej sieci ... 10
   4.3. Zarejestruj produkt do pracy w chmurze ... 11
   4.4. Logowanie do pracy w chmurze ... 13
   4.5. Różnice systemowe między Android i iOS ... 14
   4.6. Ekran główny EcoNordic W4 WH4/W4 ... 14
   4.7. Zmiana trybu wentylacji ... 14
      4.7.1. Domyślny ... 15
      4.7.2. Zdalny ... 15
      4.7.3. Intensywny ... 15
      4.7.4. Kominek ... 15
   4.8. Zmień tryb wody. ... 15
      4.8.1. Eko ... 15
      4.8.2. Komfort ... 15
      4.8.3. Dodatkowa moc ... 15
   4.9. Ustawienia ogrzewania ... 16
      4.9.1. Ogrzewanie ... 16
5. Konserwacja okresowa ... 17
   5.1. Czyszczenie zewnętrzne ... 18
   5.2. Otwieranie drzwi ... 19
   5.3. Wymiana filtra 1. ... 20
   5.4. Wymiana filtra 2 ... 22
   5.5. Ruch zaworu bezpieczeństwa. ... 24
   5.6. Sprawdzanie tacki ociekowej. ... 25
6. Działania, które należy podjąć w przypadku alarmu ... 26
   6.1. Reset zabezpieczenia przed przegrzewaniem – wentylacja. ... 26
   6.2. Reset zabezpieczenia przed przegrzewaniem – woda. ... 27
7. Rozwiązywanie problemów ... 29
8. Deklaracja zgodności UE dotycząca oznakowania CE ... 30

1. Postanowienia ogólne

Przed rozpoczęciem użytkowania dokładnie zapoznaj się z instrukcją. Zachowaj instrukcję na przyszłość.

1.1. Wyłączenie odpowiedzialności

Nasze produkty są w ciągłym rozwoju i dlatego zastrzegamy sobie prawo do wprowadzania zmian. Nie ponosimy odpowiedzialności za ewentualne błędy typograficzne.

Firma FLEXIT nie ponosi odpowiedzialności ani nie jest związana gwarancją, jeżeli niniejsze instrukcje nie będą przestrzegane podczas instalacji, obsługi lub serwisowania.

FLEXIT zastrzega sobie prawo do zmiany komponentów, specyfikacji i innych treści zawartych w dokumentacji bez powiadomienia.

FLEXIT gwarantuje prawidłowe funkcjonowanie urządzenia tylko przy użyciu oryginalnych lub określonych komponentów.
Niniejsza instrukcja opisuje jedynie sposób użytkowania produktu i nie zawiera żadnych dodatkowych informacji dotyczących instalacji i montażu.

1.2. Producent

Flexit AS, Televeien 15, N-1870 Örje, Norwegia
www.flexit.com

1.3. Usługi i wsparcie

W celu uzyskania informacji dot. wsparcia, należy skontaktować się ze sprzedawcą detalicznym.

1.4. Utylizacja

Produkt objęty jest gwarancją zgodnie z aktualnymi warunkami sprzedaży, zakładając, że produkt był użytkowany i konserwowany prawidłowo. Filtry są materiałami eksploatacyjnymi.

Symbol na produkcie oznacza, że nie może on być traktowany tak, jak odpady gospodarstwa domowego. Zamiast tego powinien on zostać przekazany do centrum recyklingu, które przyjmuje sprzęt elektryczny i elektroniczny. Prawidłowa utylizacja produktu przyczynia się do zapobiegania negatywnym skutkom dla zdrowia i środowiska, które mogą wynikać z niewłaściwego postępowania. Aby uzyskać więcej informacji na temat recyklingu produktu, należy skontaktować się z lokalnymi władzami, centrum recyklingu lub miejscem zakupu.

Roszczenia wynikające z wadliwego lub niewłaściwego montażu należy zgłaszać odpowiedzialnej firmie instalacyjnej. Gwarancja może zostać unieważniona w przypadku nieprawidłowego użytkowania lub rażącego zaniedbania w konserwacji urządzenia.

1.5. Potwierdzenie

Niniejsza instrukcja obsługi dotyczy urządzenia EcoNordic W4.

2. Bezpieczeństwo

2.1. Symbole i etykiety

Niniejsze produkty wykorzystują szerokie spektrum symboli. Stosuje się je zarówno do etykietowania samego produktu, jak i w dokumentacji instalacyjnej i użytkowej.

Symbole produktu

Powietrze wyciągane

Powietrze wywiewane

Powietrze nawiewane

Powietrze zewnętrzne

Etykiety produktu

Niebezpieczeństwo: Prąd

Niebezpieczeństwo – nie dotykać

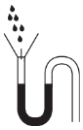

Odpływ

Woda wypływająca

Woda wpływająca

2.2. Ostrzeżenia w niniejszej instrukcji

W niniejszej instrukcji wykorzystane są następujące wskazówki.

NIEBEZPIECZEŃSTWO
Pole tekstowe w tym kolorze oznacza, że nieprzestrzeganie instrukcji może spowodować zagrożenie życia lub poważne obrażenia ciała.

ZACHOWAJ OSTROŻNOŚĆ
Pole tekstowe w tym kolorze oznacza, że nieprzestrzeganie instrukcji może spowodować słabą wydajność lub problemy eksploatacyjne z produktem.

OSTRZEŻENIE
Pole tekstowe w tym kolorze oznacza, że w przypadku nieprzestrzegania instrukcji może dojść do uszkodzeń.

UWAGA
Pole tekstowe w tym kolorze oznacza, że zawiera ważne informacje.

2.3. Ogólne zasady bezpieczeństwa

Niniejsze zasady bezpieczeństwa musza być przestrzegane podczas korzystania z systemu konserwacji. Niezastosowanie się do nich może skutkować urazem, śmiercią lub uszkodzeniem urządzenia.

NIEBEZPIECZEŃSTWO
W celu zmniejszenia ryzyka pożaru, porażenia prądem elektrycznym lub obrażeń ciała, przed użyciem produktu należy przeczytać wszystkie instrukcje bezpieczeństwa i teksty ostrzegawcze.

NIEBEZPIECZEŃSTWO
Wszystkie połączenia elektryczne muszą być wykonane przez wykwalifikowanego elektryka.

NIEBEZPIECZEŃSTWO
Produkt ten może być używany przez dzieci powyżej ósmego roku życia, przez osoby z upośledzeniem zdolności fizycznych, sensorycznych lub umysłowych oraz przez osoby nieposiadające doświadczenia i wiedzy, pod warunkiem, że zostaną one poinstruowane w zakresie bezpiecznego użytkowania produktu lub będą nadzorowane w celu zapewnienia bezpiecznego użytkowania produktu oraz pod warunkiem, że są świadome istniejących zagrożeń.

NIEBEZPIECZEŃSTWO
Umieść produkt w trybie serwisowym, a następnie odłącz zasilanie przed wykonaniem usługi serwisowej.

Tryb serwisowy

1. Uruchom aplikację Flexit GO i wybierz produkt, który chcesz obsługiwać.
2. Wejdź do menu serwisowego (Więcej > Serwis)
3. Wybierz „Tryb serwisowy”. Produkt będzie teraz wyłączany w sposób kontrolowany. Czas wyłączenia zależy od trybu pracy.
4. Wyłącz wyłącznik pełnobiegunowy. Można teraz przeprowadzić serwisowanie.

ZACHOWAJ OSTROŻNOŚĆ
Ten produkt jest przeznaczony wyłącznie do wentylacji pomieszczeń mieszkalnych i komercyjnych.

ZACHOWAJ OSTROŻNOŚĆ
Aby utrzymać zadowalający klimat wewnętrzny, postępuj zgodnie ze wszystkimi wskazówkami i zapobiegaj uszkodzeniom spowodowanym kondensacją pary wodnej, produkt nie powinien być nigdy wyłączany, z wyjątkiem czynności serwisowych i konserwacyjnych lub w razie wypadku.

ZACHOWAJ OSTROŻNOŚĆ
Produkt nie może być eksploatowany bez zamontowanych filtrów.

3. Przegląd systemu

1. Zbiornik wody

Przeprowadza się tu następujące procedury:

- Sprawdzanie tacki ociekowej – patrz rozdział 5.6. Sprawdzanie tacki ociekowej.
- Reset zabezpieczenia przed przegrzewaniem – zob. rozdział 6.2. Reset zabezpieczenia przed przegrzewaniem – woda.
- Ruch zaworu bezpieczeństwa – zob. rozdział 5.5. Ruch zaworu bezpieczeństwa.

2. Pusta szafka

Może być używana do instalacji dodatkowego sprzętu, takiego jak centralny odkurzacz.

3. Obróbka powietrza

Przeprowadzane są następujące procedury:

- Wymiana filtra – zob. rozdział 5.3. Wymiana filtra 1 i zob. rozdział 5.4. Wymiana filtra 2.
- Reset zabezpieczenia przed przegrzewaniem – zob. rozdział 6.1. Reset zabezpieczenia przed przegrzewaniem – wentylacja.

4. Pompa ciepła

Zawiera obieg chłodniczy dla wody grzewczej.

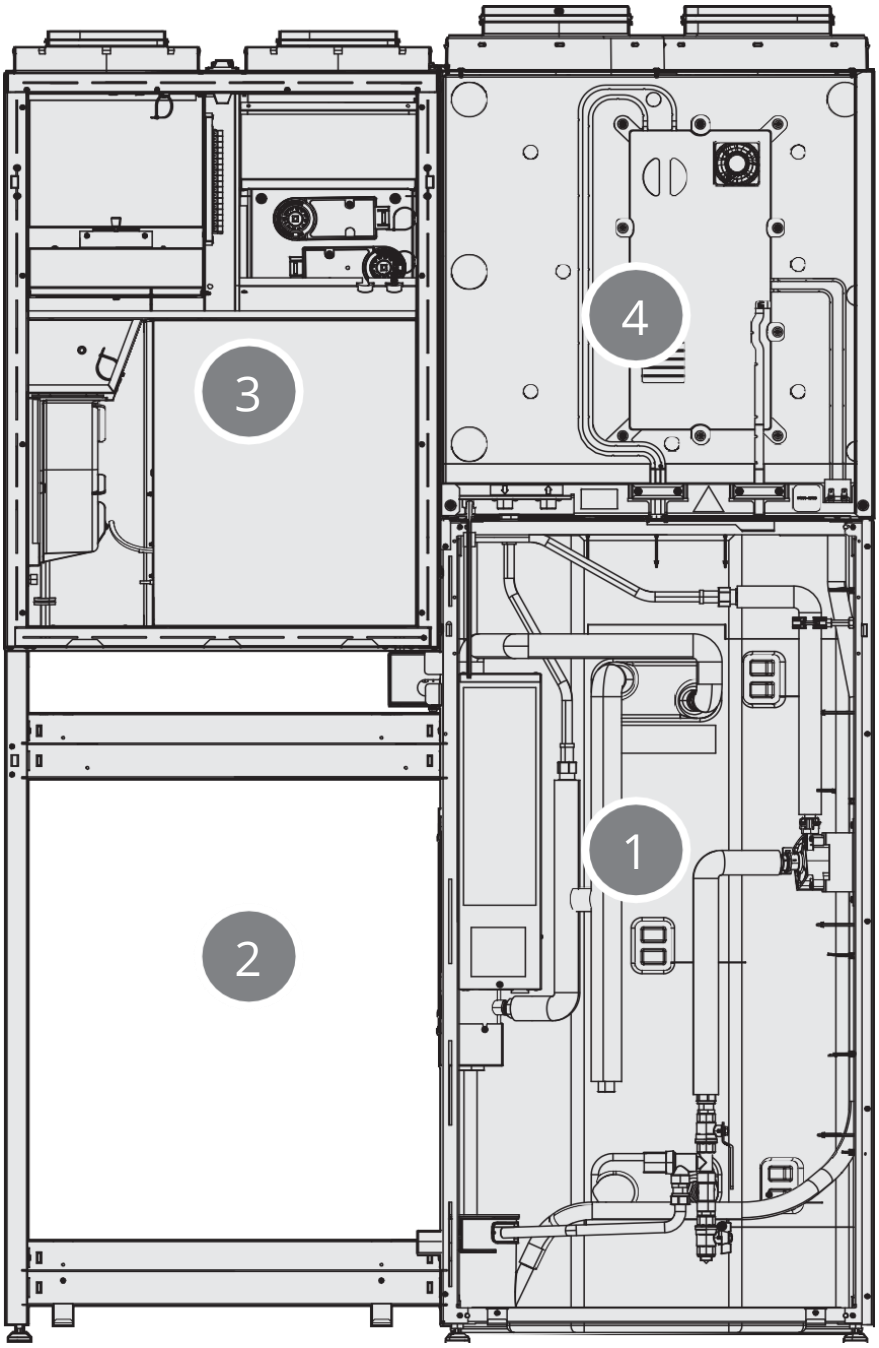

4. Użycie

4.1. Postanowienia ogólne

Aplikacja Flexit GO umożliwia kontrolę produktu Flexit EcoNordic.
Istnieją dwie metody połączenia z produktem: poprzez sieć lokalną lub poprzez rejestrację produktu w chmurze; aby się połączyć, wystarczy mieć dostęp do Internetu.

Język aplikacji będzie automatycznie taki sam jak ten, który wybrałeś na swoim urządzeniu mobilnym: Angielski (domyślnie), norweski, szwedzki, fiński lub duński. Jeśli masz inny język, językiem aplikacji będzie angielski.
Za pomocą aplikacji można np. sprawdzić, czy są jakieś alarmy lub komunikaty o konserwacji, ustawić żądaną temperaturę, wybrać tryb wentylacji itp.

Aplikację Flexit GO można pobrać z:

GET IT ON Google Play | Download on the App Store

4.2. Logując się do lokalnej sieci

Aby podłączyć produkt do sieci lokalnej, zarówno produkt, jak i urządzenie przenośne muszą być podłączone do tej samej sieci lokalnej.

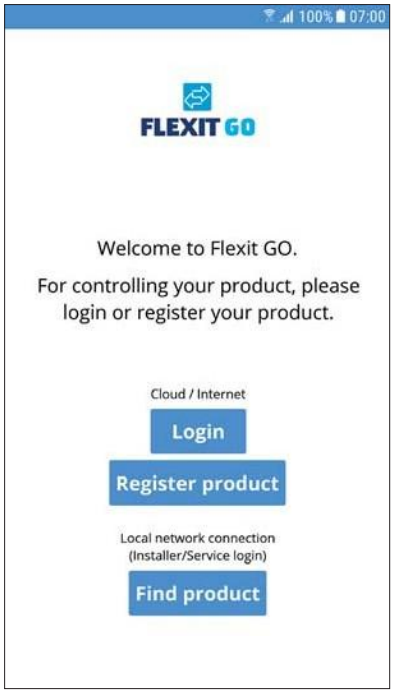

1 Naciśnij „znajdź produkt”.

2 Naciśnij urządzenie na liście, z którym chcesz się połączyć.
3 Naciśnij „Połącz”.

4 Wprowadź kod **podstawowy**.
5 Naciśnij „Login”.

4.3. Zarejestruj produkt do pracy w chmurze

Aby zarejestrować produkt do przetwarzania w chmurze, zarówno produkt, jak i urządzenie mobilne muszą być podłączone do Internetu.

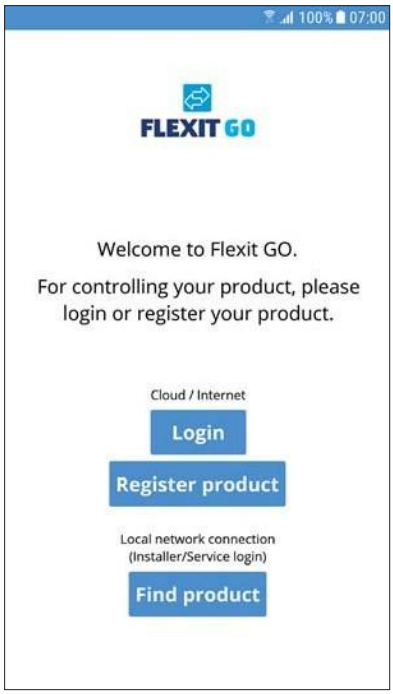

1 Naciśnij „Zarejestruj produkt".

2 Podaj adres e-mail, na którym chcesz utworzyć konto.
Musi to być adres e-mail, do którego masz dostęp w połączeniu z przebiegiem rejestracji.

3 Powtórz swój adres e-mail, aby upewnić się, że wpisałeś go poprawnie.

4 Naciśnij „Kontynuuj".

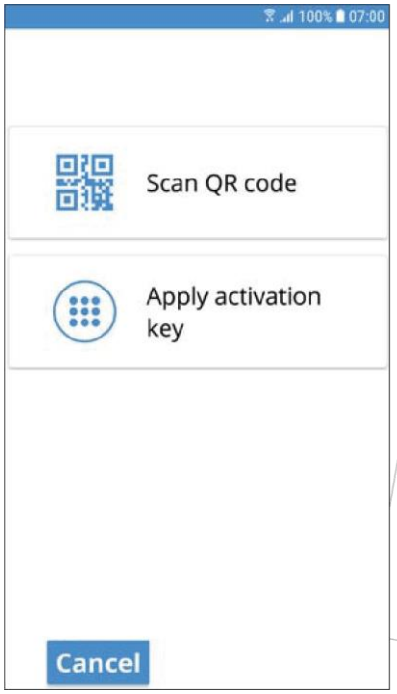

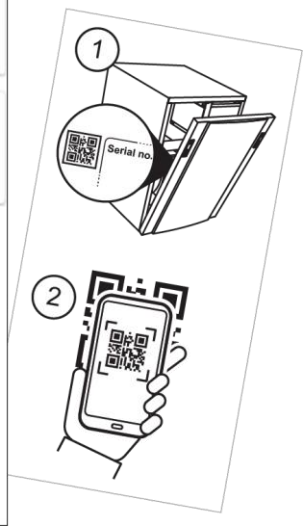

5 Naciśnij „Skanuj kod QR".

6 Zeskanuj klucz aktywacyjny, filmując kod QR z wyświetlonym oknem kamery.
Po pomyślnym odczytaniu przez aparat klucza aktywacyjnego, zostaniesz przeniesiony bezpośrednio do następnego ekranu z wypełnionym kluczem aktywacyjnym.

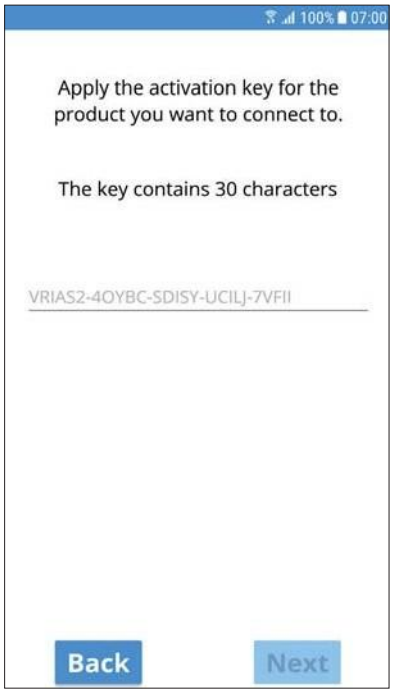

7 Naciśnij „Dalej”.

8 Wpisz nazwę, którą chcesz nadać swojemu produktowi.

9 Wprowadź adres, pod którym zainstalowany jest produkt.

10 Naciśnij „Dalej”.
Informacja o otrzymaniu kodu resetu zostanie wysłana na podany przez Ciebie adres e-mail. Otwórz wiadomość e-mail i zanotuj kod. Wprowadź kod, aby móc utworzyć hasło dla swojego konta.

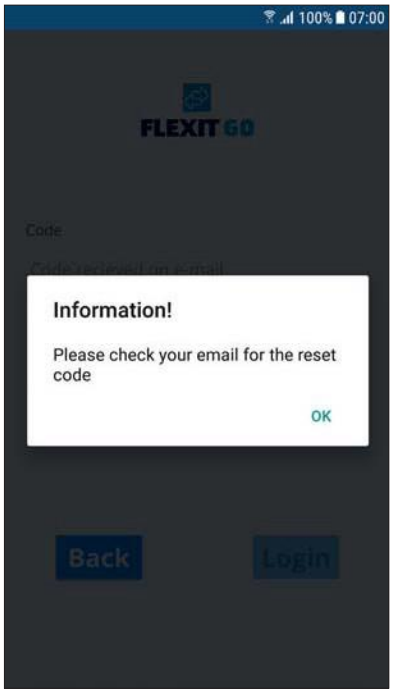

11 Naciśnij „OK”.

12 Wprowadź kod, który otrzymałeś w wiadomości email.

13 Wpisz hasło, którego chcesz użyć.
Powinno składać się z co najmniej 8 znaków, w tym co najmniej jednego znaku z każdej z czterech poniższych grup:
- jedna wielka litera (od A do Z)
- jedna mała litera (od a do z)
- jedna cyfra (od 0 do 9)
- jeden znak specjalny (np. !, $, +,?)

14 Wprowadź ponownie hasło i potwierdź je.

15 Naciśnij „Login”.

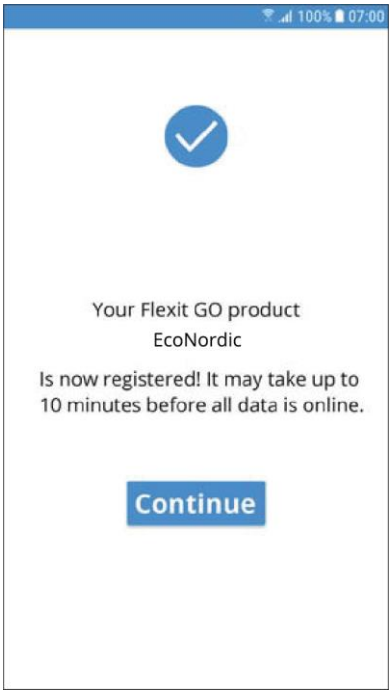

16 Naciśnij „Kontynuuj”.
Jeśli wszystkie dane są dostępne w chmurze, zostaniesz zalogowany do swojego produktu.

4.4. Logowanie do pracy w chmurze

Aby zalogować się do produktu w chmurze, zarówno produkt, jak i urządzenie mobilne muszą być podłączone do Internetu.

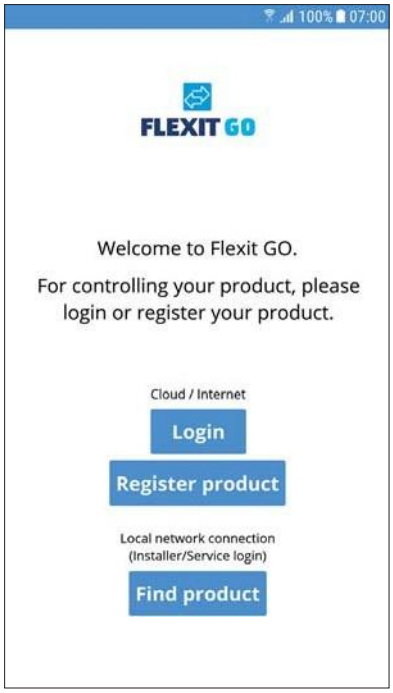

1 Naciśnij „Login”.

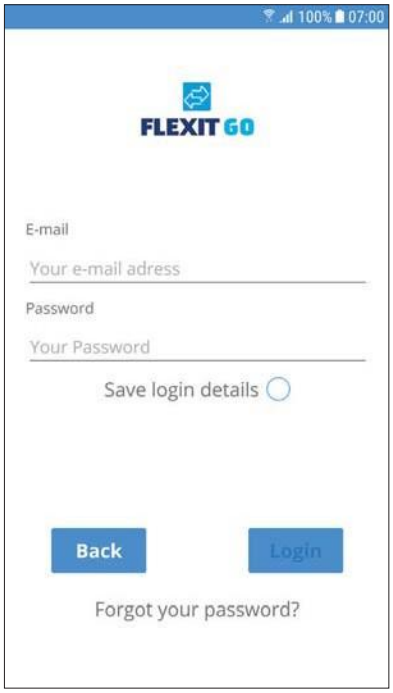

2 Podaj adres e-mail, pod którym utworzyłeś konto.
3 Wprowadź swoje hasło.
4 Naciśnij „Zapisz dane logowania”, jeśli chcesz, aby Twoje urządzenie przenośne zapisało Twoje dane logowania. W tym przypadku nie musisz ich wprowadzać za każdym razem, gdy uruchamiasz aplikację.
5 Naciśnij „Login”.

4.5. Różnice systemowe między Android i iOS

W zależności od typu systemu na Twoim urządzeniu mobilnym, Android lub iOS, Twój ekran główny będzie wyglądał inaczej. Główną różnicą jest to, że Android ma wybór menu w lewym górnym rogu ekranu głównego, podczas gdy iOS ma ikony do wyboru menu w dolnej części ekranu głównego.

- tylko WH4

- tylko WH4

4.6. Ekran główny EcoNordic W4 WH4/W4

- tylko WH4

Ekran główny jest pierwszą stroną, na której ląduje się po podłączeniu do produktu. Wszystkie wyświetlane wartości są wartościami bieżącymi.

1 Menu
Naciśnij lub przesuń palcem w lewo, aby otworzyć menu główne.
2 Nazwa produktu
- Połączenie lokalne = klucz aktywacji
- Połączenie w chmurze = nazwa jaką nadałeś produktowi

3 Tryb wentylacji
Naciśnij, aby zmienić tryb wentylacji
4 Wartość zadana temperatury powietrza wlotowego
Nacisnąć, aby zmienić wartość zadaną temperatury powietrza wlotowego.
5 Temperatura powietrza zewnętrznego
6 Temperatura powietrza wydmuchiwanego
7 Tryb wody
Naciśnij, aby zmienić tryb wody.
8 Ogrzewanie
Naciśnij, aby zmienić parametry ogrzewania

4.7. Zmiana trybu wentylacji

Na tym ekranie można zmienić tryb wentylacji.
Aby wybrać jeden z trybów wentylacji, wystarczy nacisnąć wybrany tryb, a następnie nacisnąć przycisk start.
W niektórych trybach można wybrać opóźniony start lub czas trwania.

4.7.1. Domyślny

Używany, gdy budynek jest w normalnym użyciu.

4.7.2. Zdalny

Używany, gdy budynek jest nieużywany przez dłuższy okres.
W tym trybie można wybrać opóźniony start. Może to być użyteczne, jeśli na przykład właśnie wziąłeś prysznic, aby umożliwić urządzeniu wentylacyjnemu usunięcie wilgoci.

4.7.3. Intensywny

Stosuje się w przypadku czasowo zwiększonej potrzeby wentylacji, na przykład w przypadku wzięcia prysznica lub odwiedzin, dzięki czemu jest więcej osób niż zwykle.

Standardowo tryb ten jest ustawiony jako tryb tymczasowy, tzn. można ustawić czas trwania. Po upływie tego czasu wentylacja wraca do poprzedniego trybu. Można również wybrać wyłączenie trybu tymczasowego. W tym przypadku urządzenie pracuje do momentu przełączenia na inny tryb wentylacji.

4.7.4. Kominek

Stosowany tymczasowo w połączeniu z kominkiem.

Tryb ten zapewnia nadciśnienie, ułatwiając rozpalanie ognia i zapobiegając przedostawaniu się dymu do wnętrza mieszkania. Jest to również tryb tymczasowy, na który można ustawić czas trwania. Po upływie tego czasu wentylacja wraca do poprzedniego trybu, przed trybem Kominek.

4.8. Zmień tryb wody.

4.8.1. Eko

Najbardziej ekonomiczny sposób wytwarzania ciepłej wody.
Górny czujnik zbiornika służy do uruchamiania zbiornika, który ma być zapełniany gorącą wodą z pompy ciepła.
Ładowanie jest uruchamiane, gdy w zbiorniku pozostaje około 15% ciepłej wody.

4.8.2. Komfort

Ekonomiczny sposób wytwarzania ciepłej wody.
Czujnik środkowy zbiornika służy do uruchamiania zbiornika, który ma być napełniany gorącą wodą z pompy ciepła.
Ładowanie jest uruchamiane, gdy w zbiorniku pozostaje około 50% ciepłej wody. Jeśli zużycie ciepłej wody jest wysokie, a poziom ciepłej wody w zbiorniku spadnie poniżej 15%, uruchamiane jest dodatkowe ogrzewanie elektryczne w celu zwiększenia produkcji ciepłej wody.

4.8.3. Dodatkowa moc

Tymczasowy tryb pracy z możliwością regulacji czasu trwania, który może być stosowany, gdy wymagane jest bardzo duże zużycie ciepłej wody.

Ładowanie ciepłej wody rozpoczyna się, gdy poziom ciepłej wody spadnie poniżej 100%, a dodatkowe ogrzewanie elektryczne jest aktywowane, gdy poziom spadnie poniżej 50%. Po upływie ustawionego czasu zwiększenia mocy, tryb wody powraca do poprzedniego trybu, Eko lub Komfort.

4.9. Ustawienia ogrzewania

4.9.1. Ogrzewanie

tylko WH4:
Przejdź na dół strony głównej, „Ogrzewanie".
Ogrzewanie w domu może być tutaj zwiększone lub zmniejszone. Jeśli nie masz pewności co do efektu zmian w menu ogrzewania, skontaktuj się z dystrybutorem w celu uzyskania pomocy.

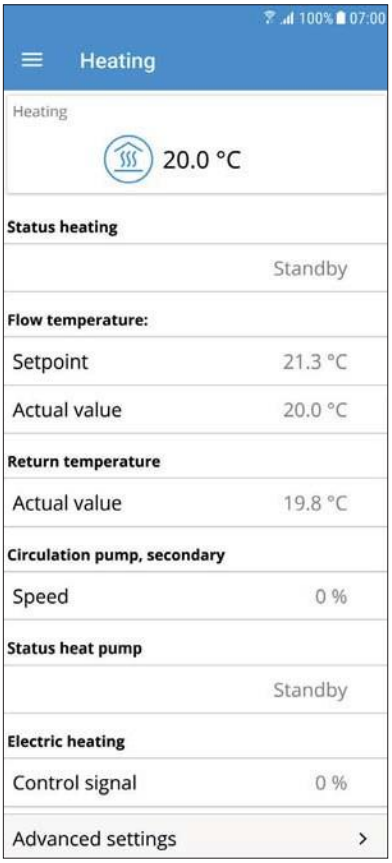

Naciśnij „Ustawienia zaawansowane".

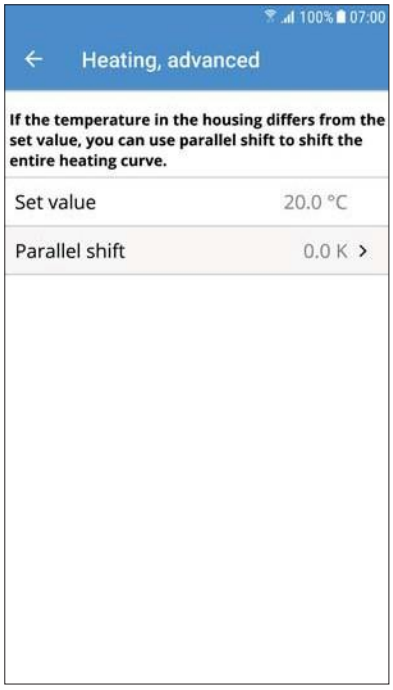

5. Konserwacja okresowa

Konserwację należy przeprowadzać wyłącznie zgodnie z tabelą i instrukcjami zawartymi w niniejszym rozdziale. Wszelkie inne prace konserwacyjne powinny być wykonywane przez personel serwisowy.

NIEBEZPIECZEŃSTWO
Umieść produkt w trybie serwisowym, a następnie odłącz zasilanie przed wykonaniem usługi serwisowej.

Komponent	Działanie	Okres
Filtry powietrza	Filtry powietrza muszą być wymieniane co najmniej raz w roku. Najlepiej robić to dwa razy w roku, przed i po sezonie pylenia. Sprawdź, czy uszczelnienie filtra jest całkowicie szczelne. Zob. rozdział 5.1.	6-12 miesięcy
Uszczelki	Sprawdź, czy uszczelki drzwi urządzenia wentylacyjnego oraz uszczelki filtra są nieuszkodzone i szczelne.	12 miesięcy
Zawory	Filtry powietrza wlotowego i wylotowego (w łazienkach, sypialniach, pralni itp.) muszą być czyszczone co najmniej raz w roku. Sprawdź, ile obrotów potrzeba do odkręcenia zaworu. Wkręć go ponownie z tą samą liczbą obrotów.	12 miesięcy
Wlot powietrza	Sprawdź, czy żadne liście lub inne obiekty nie utknęły w siatce. Zimą wlot powietrza może zamarznąć, co należy regularnie sprawdzać (codziennie, w razie potrzeby). W razie potrzeby należy usunąć zanieczyszczenia, aby powietrze mogło przez nie przepłynąć.	12 miesięcy
Okap	Jeśli urządzenie posiada okap, należy sprawdzić, czy nie ma w nim liści itp. Należy również sprawdzić, czy kanały odpływu nie są zatkane.	12 miesięcy
Przewody	Sprawdź, czy przewody są czyste.	10 lat
Wnętrze modułu wentylacji	Połączenie bardzo niskiej temperatury zewnętrznej i wilgotnego powietrza wylotowego może prowadzić do tworzenia się lodu. Zazwyczaj nie stanowi to problemu; gdy tylko warunki eksploatacyjne powrócą do normy, kryształki lodu zamieniają się w parę i usuwane są wraz z powietrzem wylotowym. Jeśli ekstremalnie niskie temperatury utrzymują się przez dłuższy czas, urządzenie należy sprawdzić pod kątem występowania lodu. Można to wygodnie zrobić w połączeniu z wymianą filtrów.	6-12 miesięcy
Ogólna kontrola produktu	Aby gwarancja była ważna, ogólny przegląd produktu, w tym wentylatorów, wirnika, listew szczotkowych itp. powinien być przeprowadzony przez autoryzowanego serwisanta.	3 lata
Zawór bezpieczeństwa	Otwórz i zamknij zawór bezpieczeństwa, aby upewnić się, że zabezpieczenie nadciśnieniowe działa. Zob. rozdział 5.5. Zawór może lekko kapać podczas wytwarzania ciepłej wody. Jeśli kapanie jest rozległe i długotrwałe, należy skontaktować się z dystrybutorem.	6 miesięcy
Pojemnik odpływu	Oczyścić pojemnik odpływu, usuwając liście itp. Zob. rozdział 5.6.	6 miesięcy
Dodatki do WH4		
Filtr wody po stronie czynnika grzewczego	Sprawdź i wyczyścić filtr co najmniej dwa razy w pierwszym roku instalacji. Odstęp ten może być zwiększony, jeśli filtr wydaje się wymagać rzadszego czyszczenia.	6 miesięcy
Ciśnienie po stronie czynnika grzewczego	Sprawdź, czy instalacja grzewcza utrzymuje swoje pierwotne ciśnienie zgodnie z instrukcjami instalatora.	6 miesięcy

Tryb serwisowy

1. Uruchom aplikację Flexit GO i wybierz produkt, który chcesz obsługiwać.
2. Wejdź do menu serwisowego (Więcej > Serwis)
3. Wybierz „Tryb serwisowy". Produkt będzie teraz wyłączany w sposób kontrolowany.
   Czas wyłączenia zależy od trybu pracy.
4. Wyłącz wyłącznik pełnobiegunowy. Można teraz przeprowadzić serwisowanie.

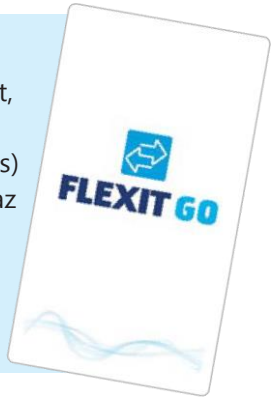

5.1. Czyszczenie zewnętrzne

Zwilż miękką ściereczkę ciepłą wodą.

UWAGA
Nie wolno używać detergentów zawierających amoniak lub cytrusy. Nie należy używać produktów, które nadają stali nierdzewnej powłokę odporną na odciski palców.

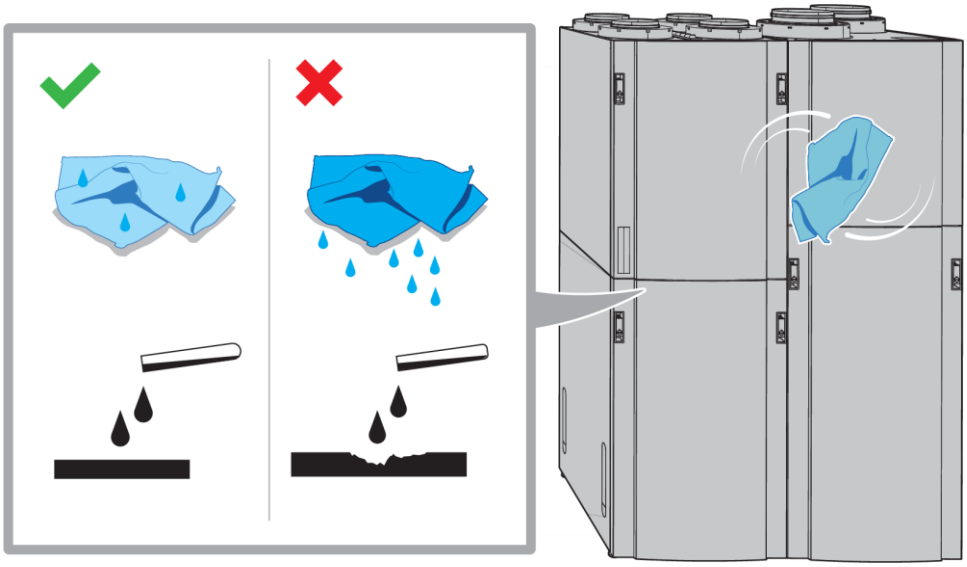

5.2. Otwieranie drzwi

OSTRZEŻENIE
Drzwi są ciężkie – uważaj przy ich zdejmowaniu.

NIEBEZPIECZEŃSTWO
Umieść produkt w trybie serwisowym, a następnie odłącz zasilanie przed wykonaniem usługi serwisowej.

Tryb serwisowy

1. Uruchom aplikację Flexit GO i wybierz produkt, który chcesz obsługiwać.
2. Wejdź do menu serwisowego (Więcej > Serwis)
3. Wybierz „Tryb serwisowy". Produkt będzie teraz wyłączany w sposób kontrolowany. Czas wyłączenia zależy od trybu pracy.
4. Wyłącz wyłącznik pełnobiegunowy. Można teraz przeprowadzić serwisowanie.

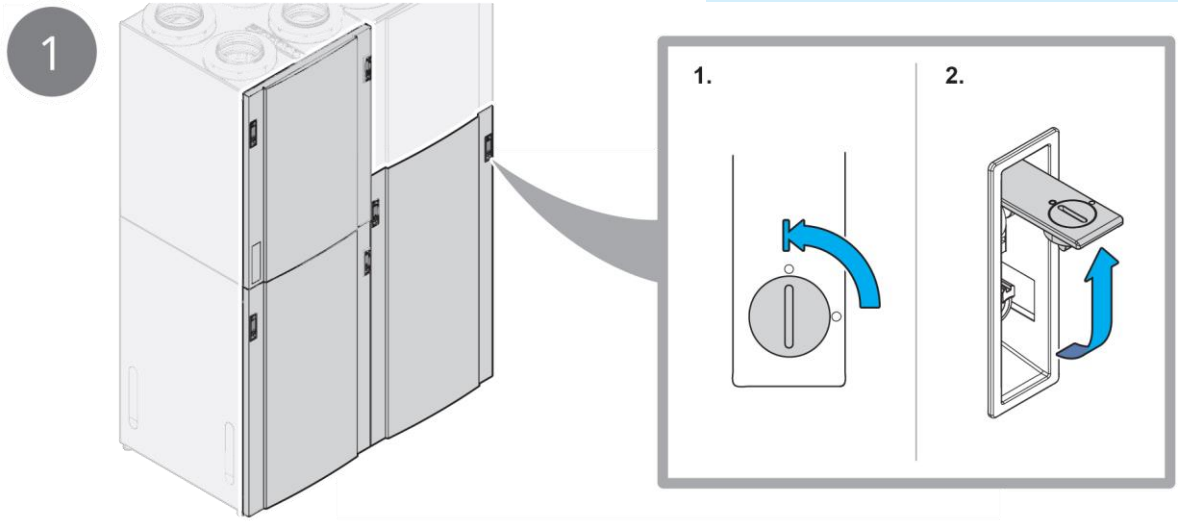

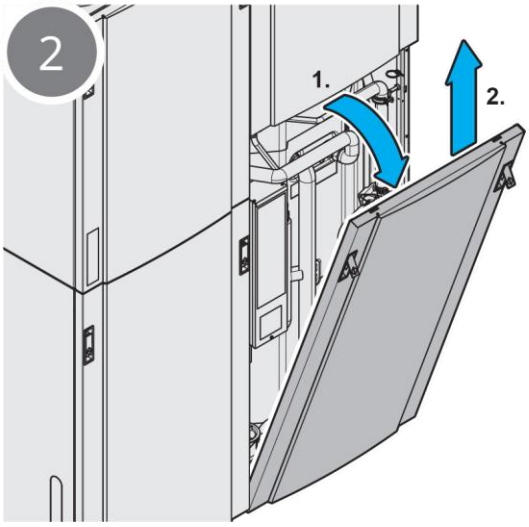

5.3. Wymiana filtra 1.

Filtry mają ograniczoną żywotność, a w celu utrzymania zdrowego środowiska wewnętrznego ważne jest, aby je wymienić, gdy ulegną zabrudzeniu.

Częstotliwość wymiany filtrów zależy od tego, jak zanieczyszczone jest powietrze w danym miejscu. Generalnie, filtry należy wymieniać przynajmniej raz w roku, najlepiej jesienią, po sezonie pyłkowym. W obszarach o dużej ilości pyłów i zanieczyszczeń filtry należy wymieniać zarówno wiosną, jak i zimą.

Brudne filtry mogą na przykład powodować:

- gorsze działanie urządzenia;
- zanieczyszczenie urządzenia;
- uszkodzenia spowodowane wilgocią;
- gorszą jakość powietrza wewnętrznego;
- hałas.

Zalecamy wykupienie abonamentu na filtr w celu uzyskania optymalnej wydajności urządzenia.

UWAGA
Oba filtry (wlotowy i wylotowy) powinny być wymieniane jednocześnie.

OSTRZEŻENIE
W celu uzyskania informacji dot. wsparcia, należy skontaktować się ze sprzedawcą detalicznym.

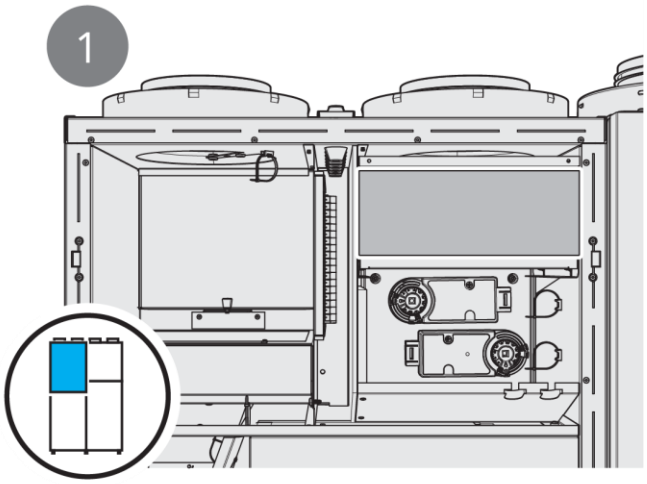

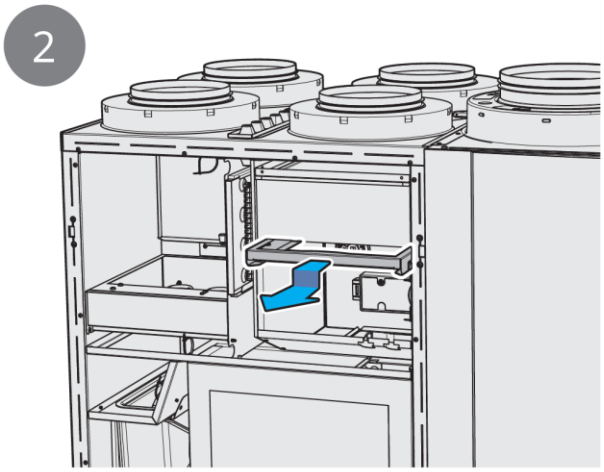

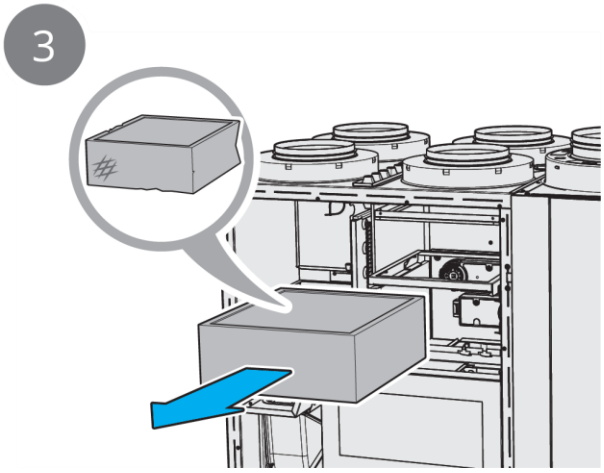

4

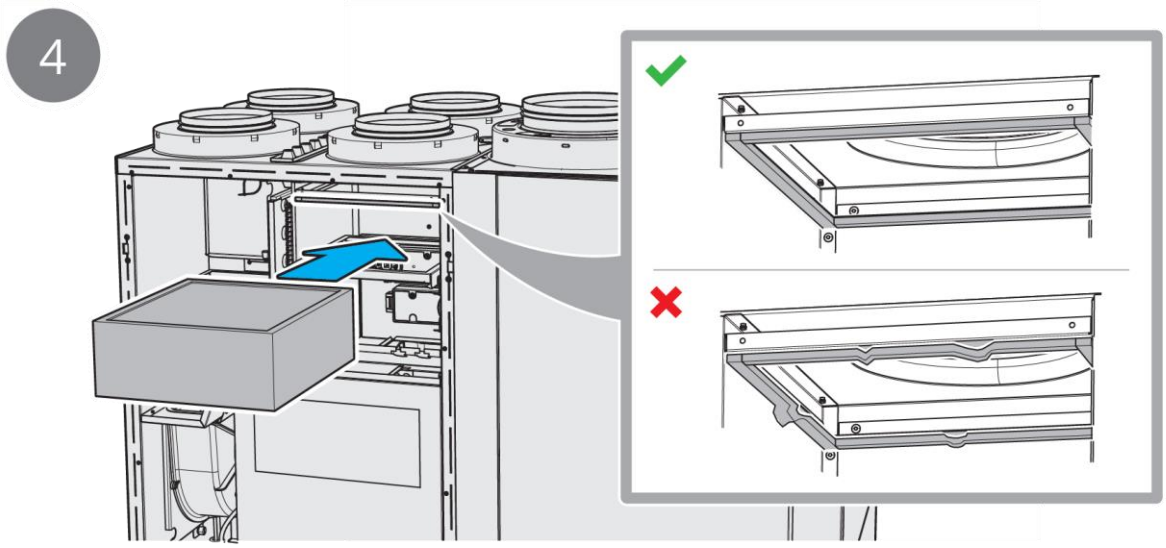

5

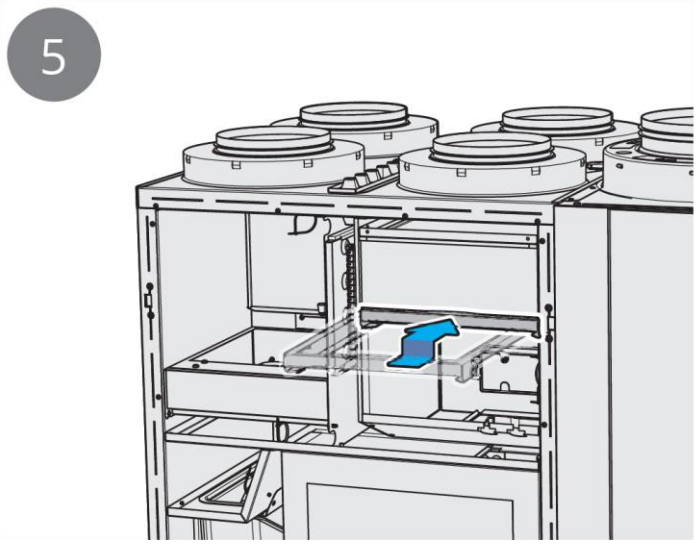

5.4. Wymiana filtra 2

UWAGA
Oba filtry (wlotowy i wylotowy) powinny być wymieniane jednocześnie.

OSTRZEŻENIE
W celu uzyskania informacji dot. wsparcia, należy skontaktować się ze sprzedawcą detalicznym.

1

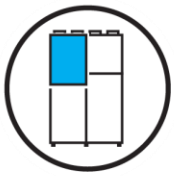

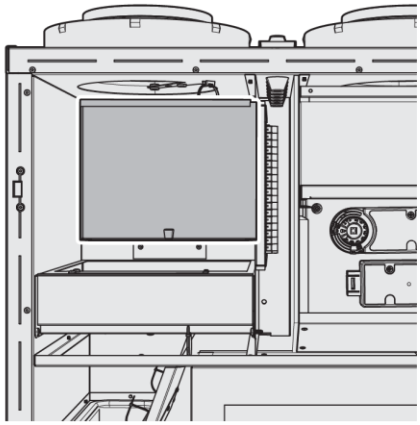

2

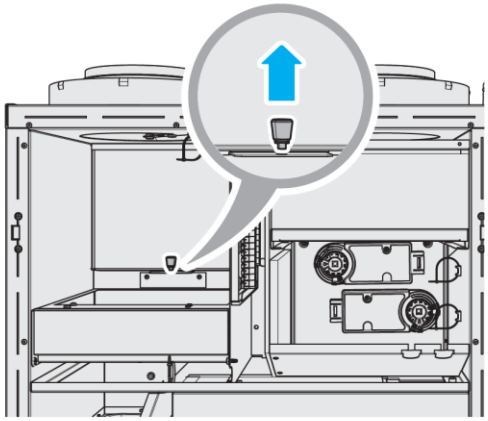

3

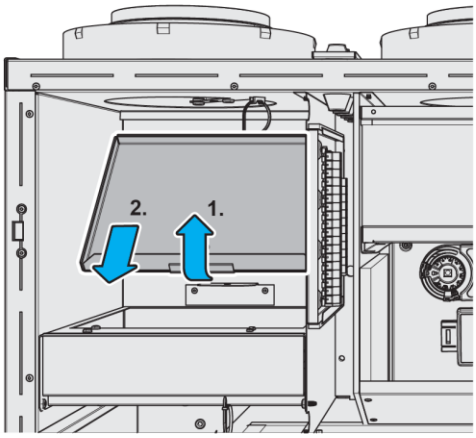

4

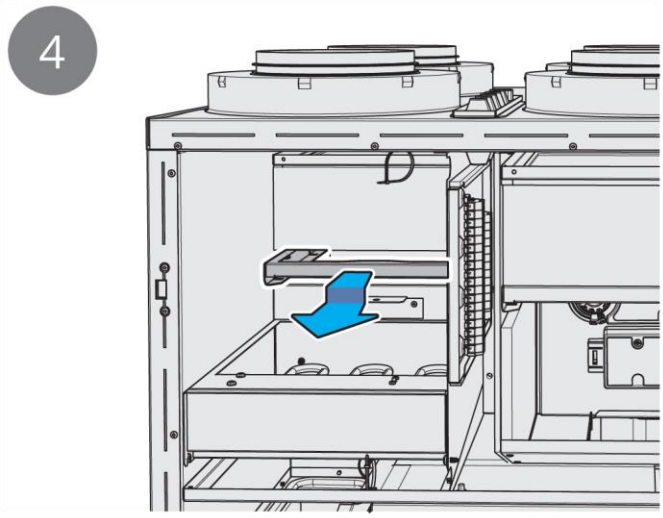

5

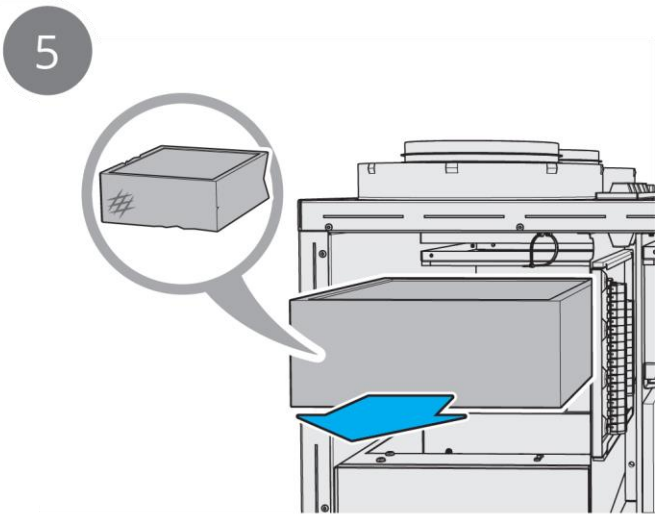

6

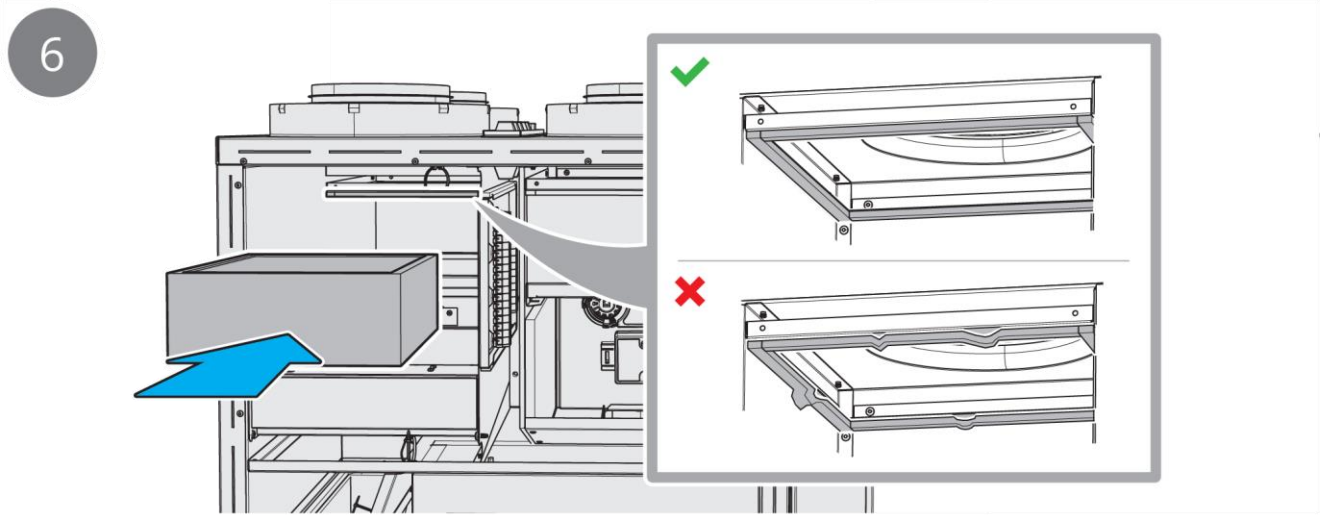

7

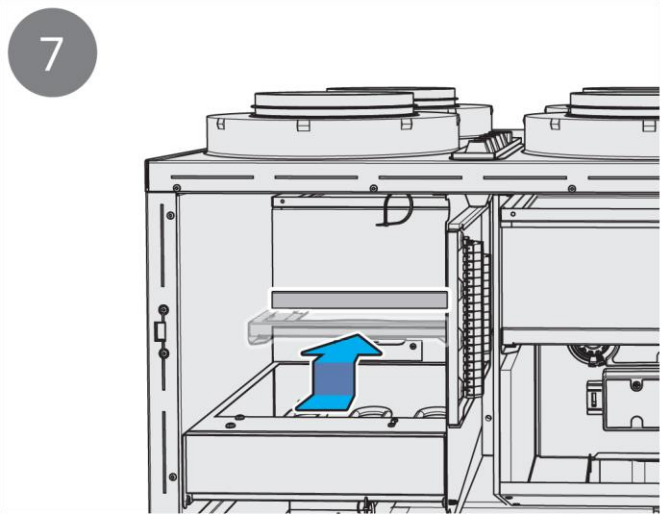

8

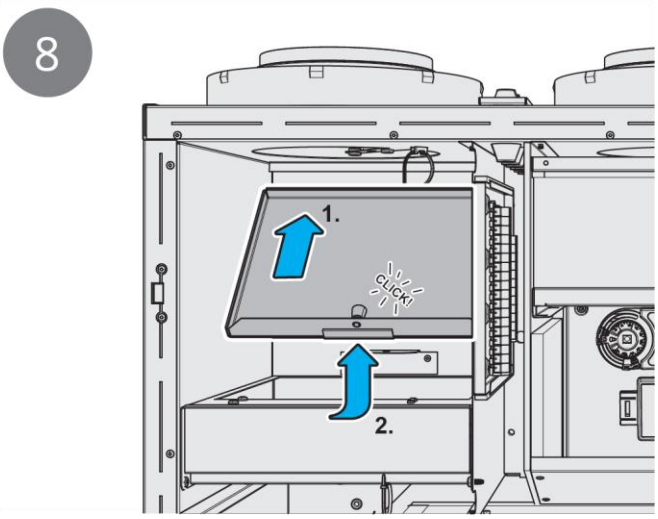

5.5. Ruch zaworu bezpieczeństwa.

Przeprowadź tę procedurę, aby zapewnić działanie zabezpieczenia nadciśnieniowego.

UWAGA
Podczas wytwarzania ciepłej wody może z zaworu kapać niewielka ilość wody. Jeśli przez dłuższy czas kapanie będzie obfite i nie ustąpi, skontaktuj się ze swoim sprzedawcą detalicznym.

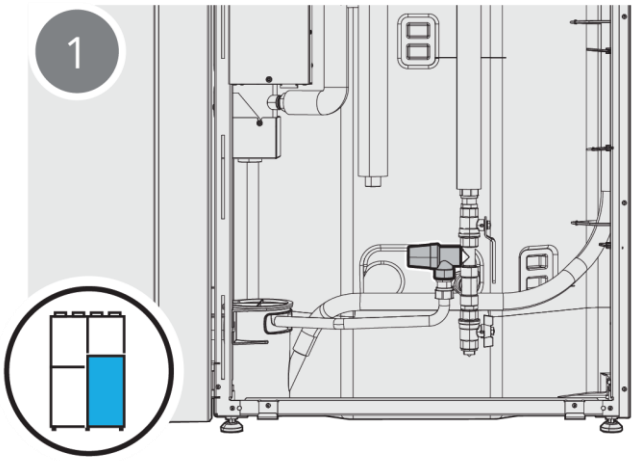

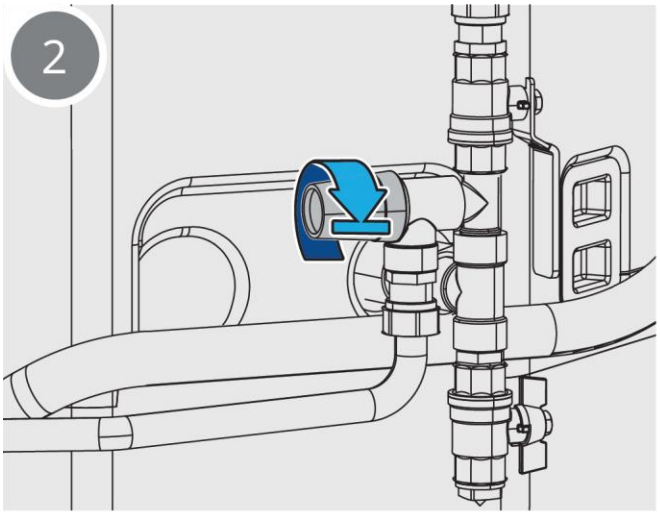

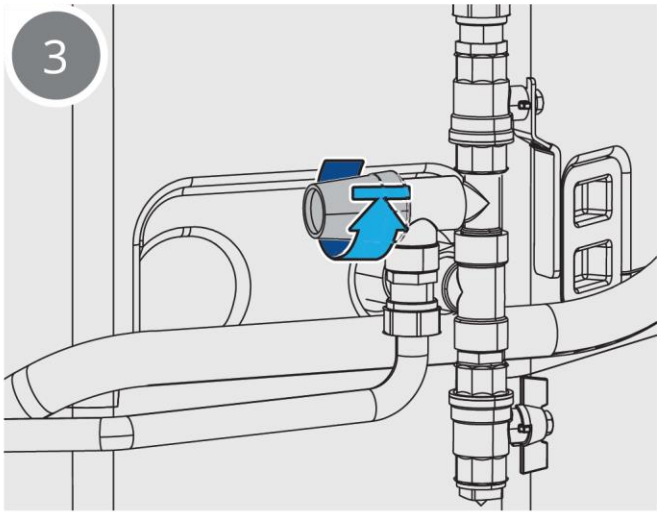

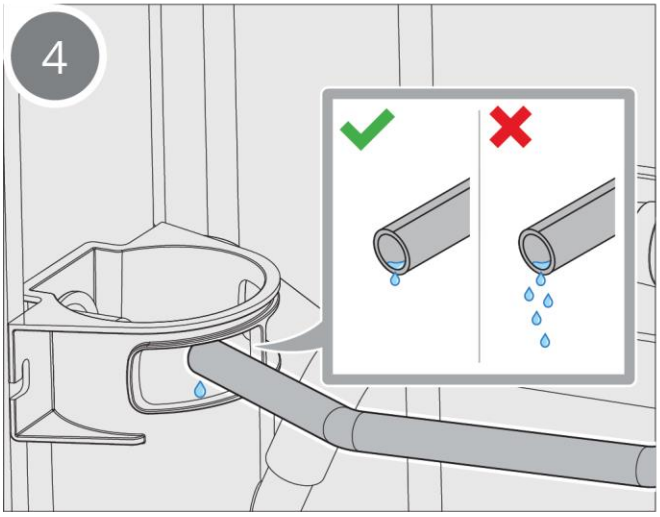

5.6. Sprawdzanie tacki ociekowej.

UWAGA
Podczas wytwarzania ciepłej wody może z zaworu kapać niewielka ilość wody. Jeśli przez dłuższy czas kapanie będzie obfite i nie ustąpi, skontaktuj się ze swoim sprzedawcą detalicznym.

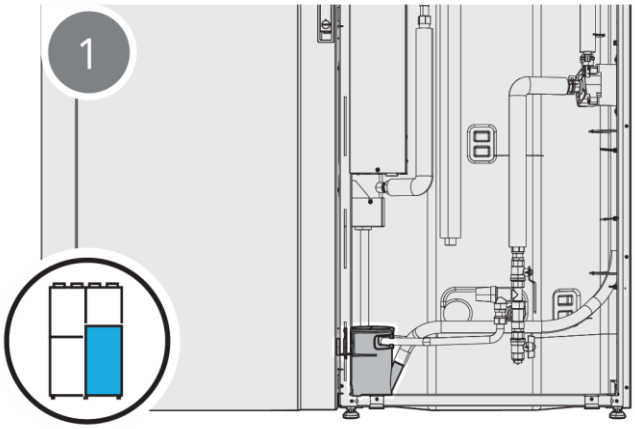

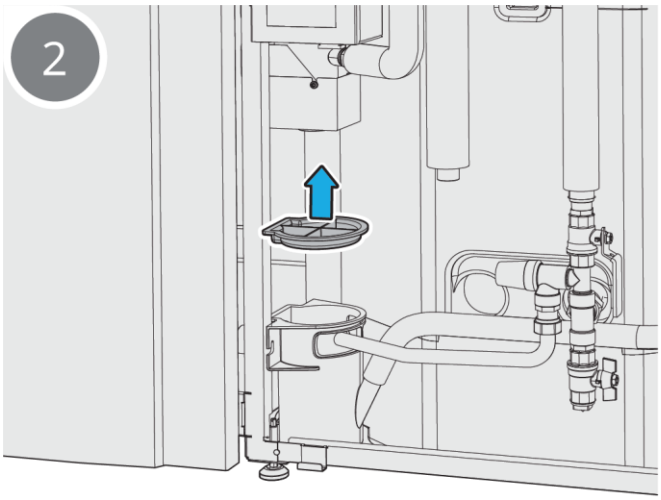

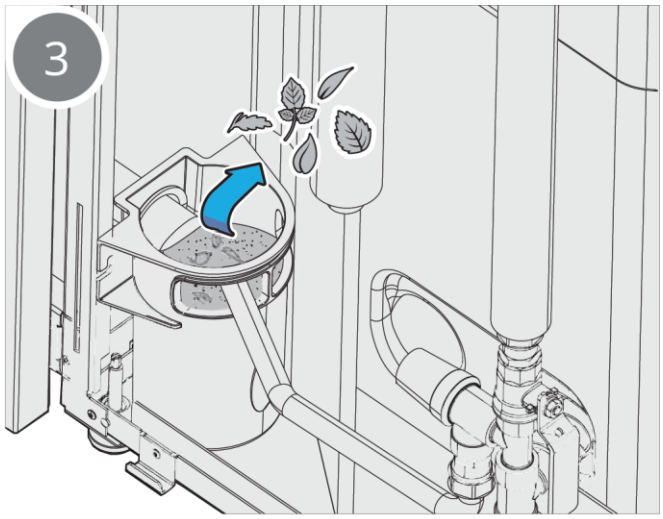

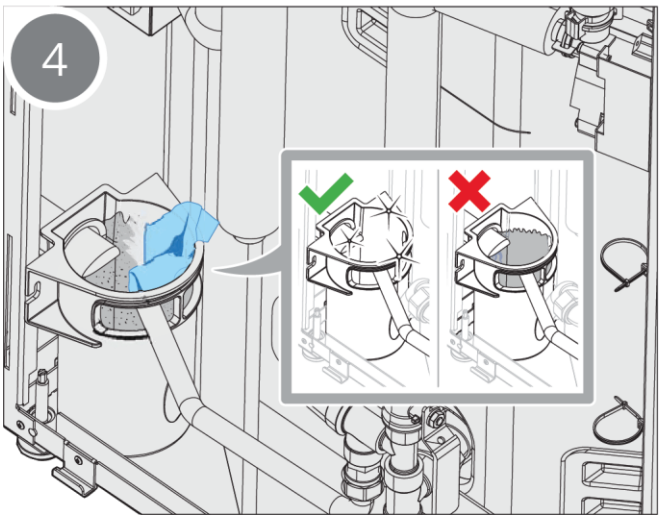

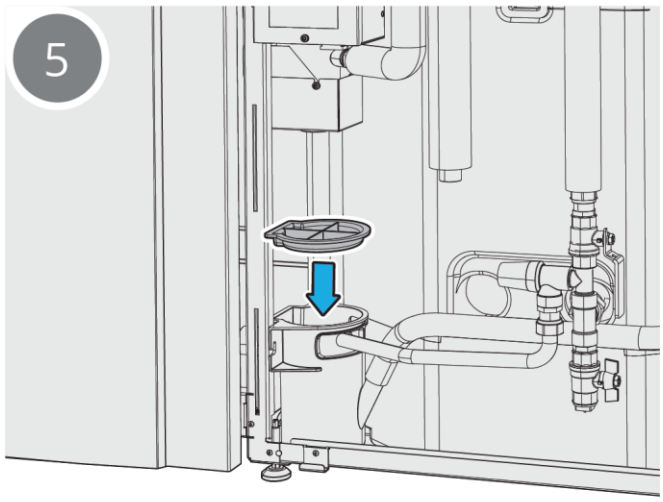

6. Działania, które należy podjąć w przypadku alarmu

6.1. Reset zabezpieczenia przed przegrzewaniem – wentylacja.

W przypadku alarmu z zabezpieczenia przed przegrzaniem, należy użyć przycisku resetowania, aby anulować alarm. W przypadku powtarzających się alarmów należy skontaktować się ze sprzedawcą detalicznym.

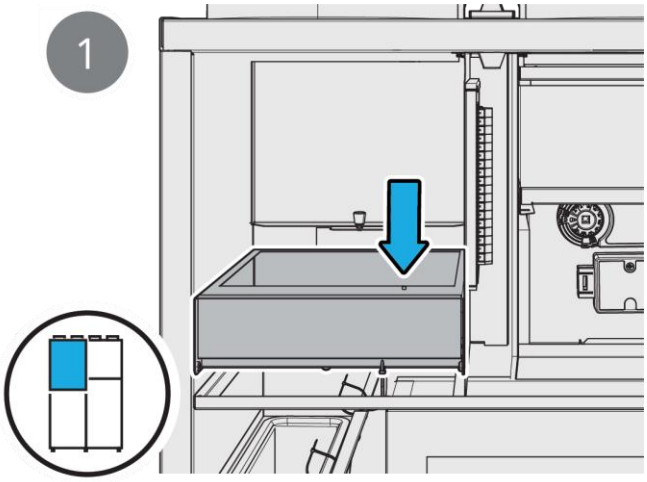

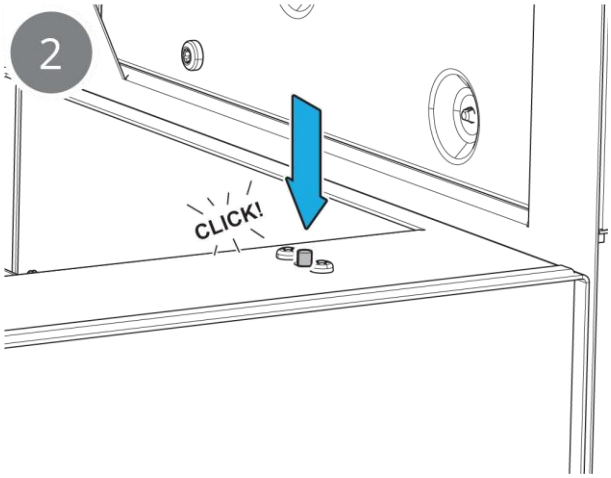

6.2. Reset zabezpieczenia przed przegrzewaniem – woda.

W przypadku alarmu z zabezpieczenia przed przegrzaniem, należy użyć przycisku resetowania, aby anulować alarm. W przypadku powtarzających się alarmów należy skontaktować się ze sprzedawcą detalicznym.

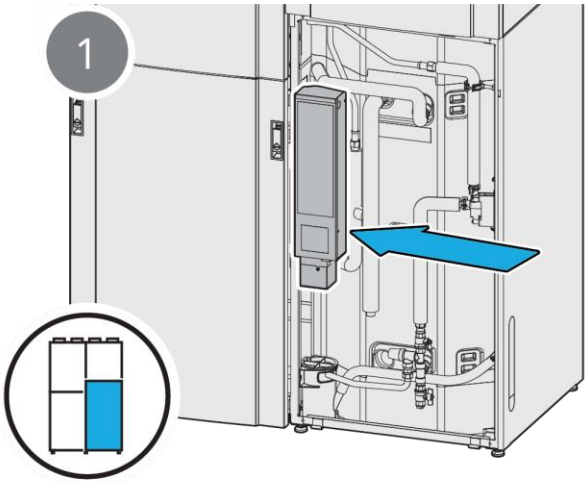

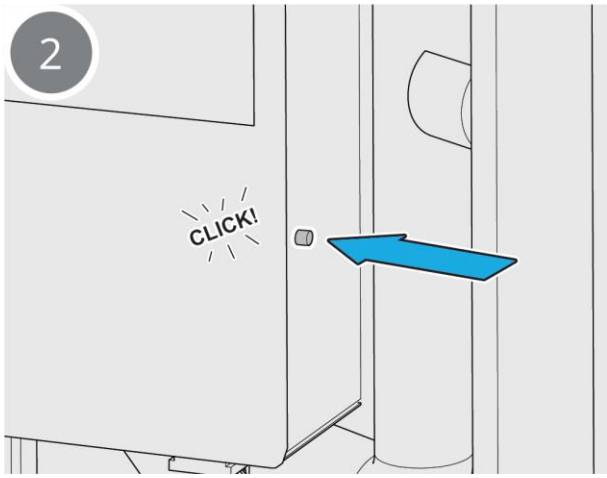

7. Rozwiązywanie problemów

Wskaźnik alarmu	Powód	Działanie
Zimne powietrze wlotowe	Nieprawidłowa temperatura powietrza wlotowego	Sprawdź wybraną temperaturę powietrza wlotowego.
		Sprawdzić, czy nagrzewnica dogrzewająca jest włączona.
	Zatkane filtry	Sprawdź filtry. Wymień filtry, jeżeli to konieczne.
Zbyt mało powietrza	Włączono tryb „Zdalny"	Zmień tryb na „domyślny" lub „intensywny"
	Sprawdź, czy filtry nie są zablokowane	Wymień filtry, jeżeli to konieczne.
	Sprawdź zawory wlotowe	Wyczyść filtry, jeżeli są zatkane.
	Jeżeli powyższe punkty zostały wypełnione, a problem nie ustępuje	Skontaktuj się ze swoim sprzedawcą detalicznym.
Wentylatory nie działają.	Awaria wentylatora lub jednostki	Sprawdź, czy zasilanie produktu jest sprawne. Jeśli nie, należy sprawdzić, czy bezpieczniki są nienaruszone. Jeśli usterka się utrzymuje, należy skontaktować się ze sprzedawcą detalicznym.
	Termostat przegrzania zadziałał.	W przypadku zadziałania termostatu należy go zresetować. W przypadku powtarzającej się aktywności, należy skontaktować się ze sprzedawcą detalicznym.
Alarm wirnika	Zatrzymanie wirnika	Otwórz drzwi modułu wentylacyjnego i sprawdź, czy wirnik się obraca. Jeśli wirnik jest nieruchomy, należy skontaktować się ze sprzedawcą.
	Wirnik działa, ale z nieprawidłową prędkością	Skontaktuj się ze swoim sprzedawcą detalicznym.
Brak ciepłej wody	Zbiornik jest pusty – ciepła woda jest w trakcie wytwarzania	Poczekaj 30 minut, aż ciepła woda będzie ponownie dostępna.
	Sprawdź w aplikacji, czy alarm został uruchomiony.	Wykonuj instrukcje w aplikacji. Jeżeli to konieczne, skontaktuj się ze swoim sprzedawcą detalicznym.
	Inne przyczyny	Skontaktuj się ze swoim sprzedawcą detalicznym.
Woda dookoła lub pod produktem	Taca ociekowa jest zatkana	Sprawdź tacę ociekową i w razie potrzeby wyczyść (patrz rozdział 5.6)
	Przeciekający system wodny	Sprawdź nasilenie wycieku Jeśli problem jest poważny lub powtarzający się, należy skontaktować się z dystrybutorem.
Nietypowe dźwięki	Zatkane filtry	Sprawdź filtry. Wymień filtry, jeżeli to konieczne.
	Niepoprawnie nastawione zawory	Sprawdź, czy któryś z zaworów jest całkowicie zamknięty. Nie należy dotykać otwartych zaworów, z wyjątkiem czyszczenia. Patrz oddzielny punkt dotyczący konserwacji.
	Combibox lub kratka wlotowa zamarzły.	Usuń lód i oczyść wlot.
	Inne przyczyny	Skontaktuj się ze swoim sprzedawcą detalicznym.
Inne alarmy	-	Skontaktuj się ze swoim sprzedawcą detalicznym.

Tillegg dla WH4		
Brak ciepła w podłodze lub grzejniku	Błędne ustawienia wstępne produktu	Skontaktuj się z dystrybutorem
	Powietrze w systemie ogrzewania	Sprawdź ciśnienie zgodnie z instrukcjami instalatora. Jeśli system stracił ciśnienie, należy napełnić go wodą i odpowietrzyć. Jeśli potrzebna jest pomoc, należy skontaktować się z dystrybutorem.
	Zabrudzenia w filtrze	Wyczyść filtr. Jeśli potrzebna jest pomoc, należy skontaktować się z dystrybutorem.
	Jeśli temperatury zewnętrzne są bardzo niskie, może to wymagać więcej ciepła niż produkt może dostarczyć	Wykorzystaj inne źródła ciepła w domu.
	Wada produktu	Skontaktuj się z dystrybutorem

8. Deklaracja zgodności UE dotycząca oznakowania CE

Niniejsza deklaracja zgodności potwierdza, że produkty spełniają wymagania określone w następujących dyrektywach i normach:

Kompatybilność elektromagnetyczna (EMC)	**2014/68/UE**
Dyrektywa niskonapięciowa (LVD)	**2014/35/UE**
Urządzenia ciśnieniowe	**2014/68/UE**
RoHS 2	**2011/65/UE**
Dyrektywa dotycząca efektywnego energetycznie projektowania	**812/2013/WE**
Dyrektywa w sprawie etykiet efektywności energetycznej	**814/2014/WE**
Standardy bezpieczeństwa	**EN 60335-1:2012 + A11**
Norma dla pól elektromagnetycznych – standard EMC	**EN 62233:2008**
	EN 61000-6-3:2007 + A1:2011
	EN 61000-6-1:2007

Nasze produkty są testowane zgodnie z całością lub częścią poniższych norm:

Dyrektywa maszynowa (bezpieczeństwo)	**2006/42/WE**
Wielofunkcyjne pompy ciepła, wydajność	**EN 16573:2017**
Pompy ciepła do ciepłej wody użytkowej, wydajność	**EN16147:2017** Testowany w RISE (SP)
Dane dot. dźwięku EN 12102:2017	
WH4:	
Pompy ciepła do ogrzewania pomieszczeń, wydajność	**EN 14511:2018**
Pompy ciepła do ogrzewania pomieszczeń, wydajność sezonowa	**EN 14825:2016**

Producent: FLEXIT AS, Televeien 15, 1870 0rje, Norway

Typ:
EcoNordic WH4 Indoor Climate Central
EcoNordic W4 Indoor Climate Central

Produkt jest oznakowany znakiem CE: 2018

FLEXIT AS 2018

Knut Skogstad

Knut Skogstad
CEO